Firmato digitalmente da:PASQUALATO GIUSEPPE
Data:21/09/2018 15:27:21

GESTIONE IMPIANTI DEPURAZIONE ACQUE S.p.A.

# ADEGUAMENTO DELLE RETI FOGNARIE DEL COMUNE DI PRATO E MONTEMURLO

ACCORDO INTEGRATIVO PER LA TUTELA DELLE RISORSE IDRICHE DEL MEDIO VALDARNO, PER LA RIORGANIZZAZIONE DELLE RETI FOGNARIE DEI COMUNI DI PRATO, CANTAGALLO, MONTEMURLO E VAIANO
DELIBERA REGIONALE n. 696/2015

## PROGETTO ESECUTIVO

BACIACAVALLO

## IMPIANTO DI SOLLEVAMENTO QUADRO POMPE


PROGETTISTA

Giuseppe PASQUALATO
Ord. Ingg. di MILANO
N. A 19116

SINA

COMMITTENTE

G.I.D.A. S.p.A.
Via Baciacavallo, 36
59100 Prato (PO)

GESTIONE IMPIANTI DEPURAZIONE ACQUE S.p.A.


| REV. | DATA | DESCRIZIONE | REDATTO | CONTR. | APPROV. | RIESAME |
|---|---|---|---|---|---|---|
| 1 | 12.2017 | prima emissione | DTI | DTI/LAF | DTI/PAS | |
| 2 | 03.2018 | revisioni per osservazioni committente | DTI | DTI/LAF | DTI/PAS | |
| | | | | | | |
| | | | | | | |
| | | | | | | |

DATA: 2017

SCALA:

N. PROGR.: D29

CODIFICA ELABORATO

| COMMESSA | DOCUMENTO | REV |
|---|---|---|
| 710503 | BBACP025 | 2 |

RESPONSABILE DEL PROCEDIMENTO

VISTO DELLA COMMITTENTE


Il presente documento non potrà essere copiato, riprodotto o altrimenti pubblicato, in tutto od in parte, senza il consenso scritto del Consorzio Progetto Acque S.p.A.. Ogni utilizzo non autorizzato sarà perseguito a norma di legge.

This document may not be copied, reproduced or published, either in part or in its entierty, without the written permission of Consorzio Progetto Acque S.p.A.. Unauthorized use will be persecute by law.

# SOLLEVAMENTO IDROVORO IMPIANTO BACIACAVALLO

# LEGENDA SIMBOLI

| | | | | | | | | | | | | |
|---|---|---|---|---|---|---|---|---|---|---|---|---|
| 1 | PRIMA EMISSIONE | 12/17 | | DATA | 12/17 | GIDA GESTIONE IMPIANTI DEPURAZIONE ACQUE S.p.A. | | | PROGETTO IMPIANTI DI SOLLEVAMENTO RETI FOGNARIE DI PRATO E MONTEMURLO | D29 | = | |
| 2 | SECONDA EMISSIONE | 03/18 | | DISEGN. | DTI | | | | | | + | |
| | | | | VISTO | DTI/LAF | | | | LEGENDE SIMBOLI | 710503BBACP0252 | FG. | 0 |
| REV. | MODIFICA | DATA | FIRMA | APPR. | DTI/PAS | SOST.IL: | SOST.DA: | FILE: QUADRO POMPE | | | TOT | 3 |

# LEGENDA SIMBOLI GRAFICI

| | | | | | |
|---|---|---|---|---|---|
| | PLAFONIERA FLUORESCENTE 1X18W | | INTERRUTTORE UNIPOLARE | | PRESA 2P+T 10A CON FUSIBILE COMANDATA |
| | PLAFONIERA FLUORESCENTE 2X18W | | DEVIATORE | | PRESA 2P+T 10A |
| | PLAFONIERA FLUORESCENTE 1X36W | | INVERTITORE | | PRESA 2P+T 10A CON FUSIBILE |
| | PLAFONIERA FLUORESCENTE 2X36W | | INTERRUTTORE BIPOLARE | | PRESA 2P+T 10A CON FUSIBILE IP55 |
| | PLAFONIERA FLUORESCENTE 1X58W | | PULSANTE | | PRESA 2P+T 16A SEZIONATA E PROTETTA |
| | PLAFONIERA FLUORESCENTE 2X58W | | PULSANTE A TIRANTE | | PRESA 2P+T 16A |
| | PLAFONIERA FLUORESCENTE 1X18W IP55 | | INTERRUTTORE UNIPOLARE IP55 | S | PRESA 2P+T 16A SCHUKO SEZIONATA E PROTETTA |
| | PLAFONIERA FLUORESCENTE 2X18W IP55 | | DEVIATORE IP55 | S | PRESA 2P+T 16A SCHUKO |
| | PLAFONIERA FLUORESCENTE 1X36W IP55 | | INVERTITORE IP55 | | PRESA 2P+T 16A SEZIONATA E PROTETTA IP55 |
| | PLAFONIERA FLUORESCENTE 2X36W IP55 | | INTERRUTTORE BIPOLARE IP55 | | PRESA 2P+T 16A INTERBLOCCATA |
| | PLAFONIERA FLUORESCENTE 1X58W IP55 | | PULSANTE IP55 | | PRESA 2P+T 16A INTERBLOCCATA IP55 |
| | PLAFONIERA FLUORESCENTE 2X58W IP55 | | PULSANTIERA | | PRESA 3P+T 16A INTERBLOCCATA |
| | PLAFONIERA AD INCANDESCENZA | | QUADRETTO CON INTERRUTTORE DI EMERGENZA ASCENSORE | | PRESA 3P+T 16A INTERBLOCCATA IP55 |
| | PLAFONIERA AD INCANDESCENZA IP55 | | QUADRETTO CON INTERRUTTORE DI EMERGENZA CENTRALE TERMICA | | PRESA 24V INTERBLOCCATA IP55 |
| | PLAFONIERA CON LAMPADA FLUORESCENTE 2X9W IP55 | | SEZIONATORE LOCALE IN CASSETTA STAGNA | | PRESA 3P+T+N16A INTERBLOCCATA IP55 |
| E | LAMPADA AUTONOMA DI EMERGENZA | | SEZIONATORE LOCALE PER MACCHINE O MOTORI | | INTERRUTTORE BIPOLARE COMANDO BOILER |
| | | | INTERRUTTORE SEZIONATORE BIPOLARE | | ARMATURA STRADALE SU PALO |
| | LAMPADA AUTONOMA DI SICUREZZA | | PUNTO LUCE A PARETE | T | PRESA TELEFONICA |
| | PROIETTORE PER ESTERNI | | PUNTO LUCE A SOFFITTO | R | PRESA RETE DATI |
| 8W | LAMPADA EMERGENZA 8W | | PUNTO LUCE A PARETE CON REGOLAZIONE DI LUMINOSITA' | | PRESA TV |
| 11W | LAMPADA EMERGENZA 11W | | | | PRESA UNEL |
| 24W | LAMPADA EMERGENZA 24W | | | t° | TERMOSTATO |

| REV. | MODIFICA | DATA | FIRMA |
|---|---|---|---|
| 1 | PRIMA EMISSIONE | 12/17 | |
| 2 | SECONDA EMISSIONE | 03/18 | |

| | |
|---|---|
| DATA | 12/17 |
| DISEGN. | DTI |
| VISTO | DTI/LAF |
| APPR. | DTI/PAS |

GIDA GESTIONE IMPIANTI DEPURAZIONE ACQUE S.p.A.

SOST.IL: SOST.DA: FILE: QUADRO POMPE

PROGETTO IMPIANTI DI SOLLEVAMENTO RETI FOGNARIE DI PRATO E MONTEMURLO

LEGENDE SIMBOLI

D29

710503BBACP0252

FG. 1 TOT 3

# LEGENDA SIMBOLI GRAFICI

| | | | | | |
|---|---|---|---|---|---|
| | QUADRO DI SERVIZIO | | CONDUTTURA ASCENDENTE | | TUBAZIONI IMPIANTO ENERGIA DIAMETRO 32mm |
| | PULSANTE EMERGENZA | | CONDUTTURA DISCENDENTE | | TUBAZIONI INTERRATE |
| M | MOTORE | | SCATOLA DI DERIVAZIONE | | TUBAZIONI IMPIANTO FONIA E TV DIAMETRO 32mm |
| C | GENERATORE DI CALORE | R | SCATOLA DI DERIVAZIONE CON RELE' COMANDO LUCE | | |
| B | BOILER | O | SCATOLA DI DERIVAZIONE PER SERVIZI TELEFONO E FONIA | | |
| | ASPIRATORE BAGNI | F | SCATOLA DI DERIVAZIONE PER ALIMENTAZIONE FAN COIL | | |
| | SUONERIA | TV | SCATOLA DI DERIVAZIONE IMPIANTO TELEVISIVO | | |
| | RONZATORE | | SCATOLA DI DERIVAZIONE PER LUCE E FM | | |
| | SIRENA | 4 | SCATOLA DI DERIVAZIONE A 4 SCOMPARTI: LUCE, TV, TELEFONO, FONIA | | |
| | BADENIA | | DISPERSORE DI TERRA | | |
| | UTENZA MECCANICA | | DISPERSORE DI TERRA CON POZZETTO DI ISPEZIONE | | SEGALAZIONE USCITA D'EMERGENZA |
| | QUADRO ELETTRICO DI ZONA | | CITOFONO | | SEGALAZIONE USCITA D'EMERGENZA |
| | QUADRO ELETTRICO GENERALE | I | CITOFONO INTERCOMUNICANTE | | SEGALAZIONE USCITA D'EMERGENZA |
| | DIFFUSORE SONORO | 2D | PLAFONIERA CON LAMPADA FLUORESCENTE TIPO 2D | | SEGALAZIONE USCITA D'EMERGENZA |
| M FC | FAN COIL | | SPIA LUMINOSA | KW | CONTATORI ENEL |
| | ELETTROVALVOLA | | | | |
| | | | | | PROIETTORE PER INTERNI TONDO |
| | FAN COIL A SOFFITTO | V | VARIALUCE VENTILATORE | | |
| | | | VENTILATORE | JM 400W | PROIETTORE PER INTERNI |
| 3x18W | PLAFONIERA 3x18W DA INCASSO IN CONTROSOFFITTO | 4x18W | PLAFONIERA 4x18W DA INCASSO IN CONTROSOFFITTO | 4x18W | PLAFONIERA 4x18W DA INCASSO IN CONTROSOFFITTO OTTICA DARK |

| REV. | MODIFICA | DATA | FIRMA |
|---|---|---|---|
| 1 | PRIMA EMISSIONE | 12/17 | |
| 2 | SECONDA EMISSIONE | 03/18 | |

| | |
|---|---|
| DATA | 12/17 |
| DISEGN. | DTI |
| VISTO | DTI/LAF |
| APPR. | DTI/PAS |

GIDA GESTIONE IMPIANTI DEPURAZIONE ACQUE S.p.A.

SOST.IL: SOST.DA: FILE: QUADRO POMPE

PROGETTO IMPIANTI DI SOLLEVAMENTO RETI FOGNARIE DI PRATO E MONTEMURLO

LEGENDE SIMBOLI

D29

710503BBACP0252

FG. 2

TOT 3

# LEGENDA SIMBOLI PER QUADRI ELETTRICI

| | | | | | | | | | | | |
|---|---|---|---|---|---|---|---|---|---|---|---|
| | SEZIONATORE SOTTOCARICO | | SEZIONATORE A VUOTO | | BOBINA DI RELE' O CONTATTORE | | BOBINA ELETTROVALVOLA | | BOBINA DI RELE' AD AGGANCIO MECCANICO (PASSO-PASSO) | | CONTATTO NORMALMENTE APERTO RITARDATO IN ECCITAZIONE |
| | INTERRUTTORE AUTOMATICO MAGNETOTERMICO | Id | INTERRUTTORE AUTOMATICO DIFFERENZIALE | | BOBINA TEMPORIZZATORE TEMPORIZZATO ALL' ECCITAZIONE | | BOBINA TEMPORIZZATORE TEMPORIZZATO DISECCITAZIONE | 0 1 | SELETTORE A DUE POSIZIONI | | CONTATTO NORMALMENTE CHIUSO RITARDATO IN ECCITAZIONE |
| | INTERRUTTORE AUTOMATICO MAGNETOTERMICO DIFFERENZIALE | Id | | | CONTATTO AUSILIARIO NORMALMENTE APERTO | | LIVELLO PER LIQUIDI NORMALMENTE APERTO | 1 0 2 | SELETTORE A TRE POSIZIONI | | CONTATTO NORMALMENTE APERTO RITARDATO IN DISECCITAZIONE |
| | | | AMPEROMETRO | A | | | | | | | |
| | | | VOLTMETRO | V | CONTATTO AUSILIARIO NORMALMENTE CHIUSO | | LIVELLO PER LIQUIDI NORMALMENTE CHIUSO | | SELETTORE CON RITORNO A MOLLA | | CONTATTO NORMALMENTE CHIUSO RITARDATO IN DISECCITAZIONE |
| | FUSIBILE | | CONTATTO DI POTENZA CONTATTORE | | PULSANTE NORMALMENTE APERTO | | FINECORSA NORMALMENTE APERTO | | SELETTORE CON COMANDO A CHIAVE | | SPIA DI SEGNALAZIONE |
| | FUSIBILE SEZIONABILE | | TRASFORMATORE AMPEROMETRICO DI MISURA | | PULSANTE NORMALMENTE CHIUSO | | FINECORSA NORMALMENTE CHIUSO | | CONTATTO AUSILIARIO DI RELE' TERMICO NORMALMENTE APERTO | | SPIA SEGNALAZIONE D' ALLARME |
| | RELE' TERMICO | | COMMUTATORE DI MISURA | | SUONERIA D' ALLARME | | FUSIBILE | | CONTATTO AUSILIARIO DI RELE' TERMICO NORMALMENTE CHIUSO | | FUSIBILE SEZIONABILE |
| | | | MORSETTO DI CONNESSIONE | | | | | | | | |

| REV. | MODIFICA | DATA | FIRMA |
|---|---|---|---|
| 1 | PRIMA EMISSIONE | 12/17 | |
| 2 | SECONDA EMISSIONE | 03/18 | |

| | |
|---|---|
| DATA | 12/17 |
| DISEGN. | DTI |
| VISTO | DTI/LAF |
| APPR. | DTI/PAS |

GIDA GESTIONE IMPIANTI DEPURAZIONE ACQUE S.p.A.

SOST.IL: SOST.DA: FILE: QUADRO POMPE

PROGETTO IMPIANTI DI SOLLEVAMENTO RETI FOGNARIE DI PRATO E MONTEMURLO

LEGENDE SIMBOLI

D29

710503BBACP0252

= +

FG. 3 TOT 3

# SOLLEVAMENTO IDROVORO IMPIANTO BACIACAVALLO

# QUADRO GENERALE IMPIANTO "QGE"

| | | | | | | | | | | | | | |
|---|---|---|---|---|---|---|---|---|---|---|---|---|---|
| 1 | PRIMA EMISSIONE | 12/17 | | DATA | 12/17 | GIDA GESTIONE IMPIANTI DEPURAZIONE ACQUE S.p.A. | | | PROGETTO IMPIANTI DI SOLLEVAMENTO RETI FOGNARIE DI PRATO E MONTEMURLO | D29 | = | | |
| 2 | SECONDA EMISSIONE | 03/18 | | DISEGN. | DTI | | | | | | + | | |
| | | | | VISTO | DTI/LAF | | | | QUADRO ELETTRICO GENERALE | | 710503BBACP0252 | FG. | 0 |
| REV. | MODIFICA | DATA | FIRMA | APPR. | DTI/PAS | SOST.IL: | SOST.DA: | FILE: QUADRO POMPE | | | | TOT | 43 |

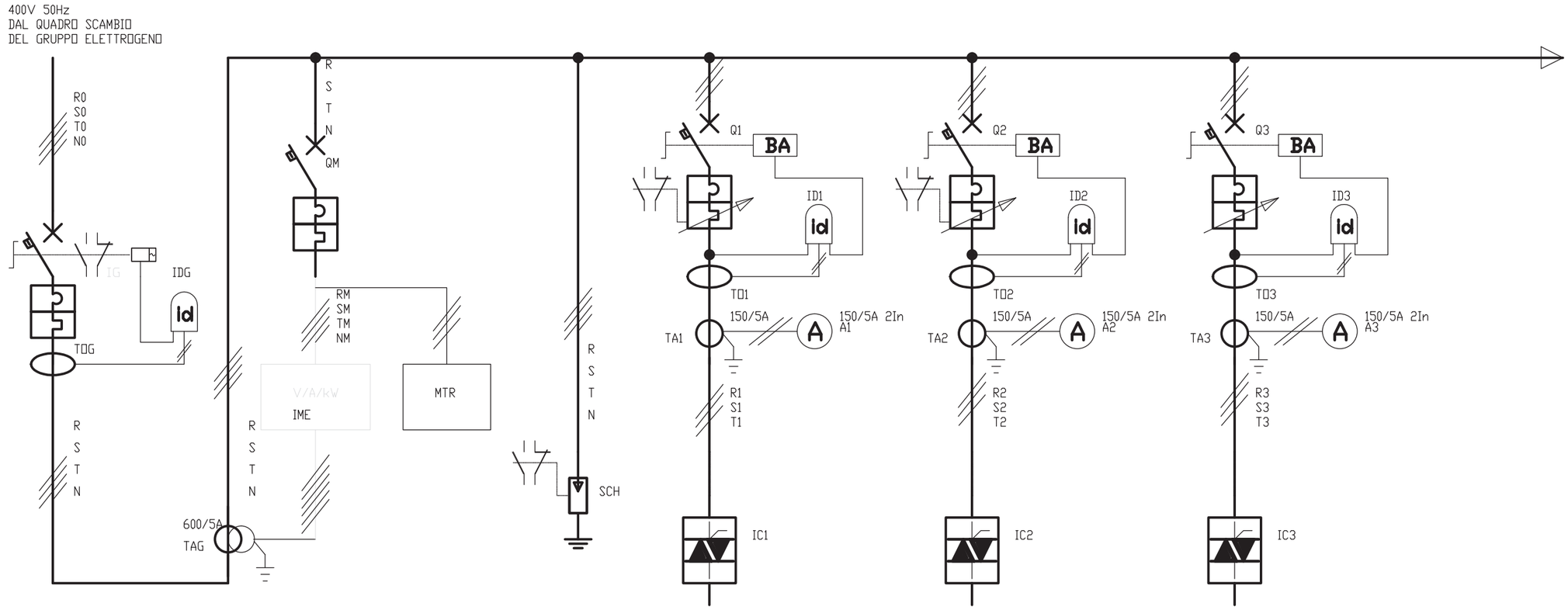


| | | | | | | | | | | | | | |
|---|---|---|---|---|---|---|---|---|---|---|---|---|---|
| **INTERRUTTORE** | **N** | 1 | 2 | 3 | 4 | 5 | 6 | 7 | 8 | 9 | 10 | 11 | 12 |
| **SEZIONE LINEA** | **A** | FG16R16 6(1x185mmq)+1x185mmq | | | | | FG16OR16 3x16mmq | | FG16OR16 3x16mmq | | FG16OR16 3x16mmq | | |
| **POTENZA INSTAL.** | **B** | 300 kW | | | | | 60 kW | | 60 kW | | 60 kW | | |
| **CORRENTE ASS.** | **C** | 580 A | | | | | 123 A | | 123 A | | 123 A | | |
| **INTERRUT. TIPO** | **D** | ABB T6N800 | ASITA RGU-10C | ABB S204P | SCHNEIDER RM17TT00 | DHEN MTT275 CIFM | ABB XT4N250 Ekip M-LRIU | | ABB XT4N250 Ekip M-LRIU | | ABB XT4N250 Ekip M-LRIU | | |
| **TARATURA RELE'** | **E** | 800 A | | C 6 A | | | 100-160 A | | 100-160 A | | 100-160 A | | |
| **NUMERO POLI** | **F** | 4 | | 4 | 3 | | 3 | | 3 | | 3 | | |
| **POTERE INTER.** | **G** | 36 KA | | 25 kA | | | 35 kA | | 35 kA | | 35 kA | | |
| **SENSIB. DIFFER.** | **H** | | REGOLABILE 0,03-25A 0-10sec. | | | | SCHNEIDER RH99M 0,03-25A 0-10sec. | | SCHNEIDER RH99M 0,03-25A 0-10sec. | | SCHNEIDER RH99M 0,03-25A 0-10sec. | | |
| **CONTATTORE TIPO** | **I** | | | IME NEMO D4-L | | | | | | | | | |
| **RELE' TERMICO** | **L** | | | | | | | | | | | | |
| **SEZIONE CABLAG.** | **M** | | | | | | | | | | | | |
| **MORSETTIERA** | **N** | | | | | | | | | | | | |
| **UTENZA** | **O** | INTERRUTTORE GENERALE | RELE' DIFFERENZIALE | MULTIMETRO GENERALE | RELE' PRESENZA FASI | SCARICATORE | POMPA SOLLEVAMENTO 1 | | POMPA SOLLEVAMENTO 2 | | POMPA SOLLEVAMENTO 3 | | |

| REV. | MODIFICA | DATA | FIRMA |
|---|---|---|---|
| 1 | PRIMA EMISSIONE | 12/17 | |
| 2 | SECONDA EMISSIONE | 03/18 | |

| | |
|---|---|
| DATA | 12/17 |
| DISEGN. | DTI |
| VISTO | DTI/LAF |
| APPR. | DTI/PAS |

GIDA GESTIONE IMPIANTI DEPURAZIONE ACQUE S.p.A.

SOST.IL: SOST.DA: FILE: QUADRO POMPE

PROGETTO IMPIANTI DI SOLLEVAMENTO RETI FOGNARIE DI PRATO E MONTEMURLO

QUADRO ELETTRICO GENERALE

D29

710503BBACP0252

=
+

FG. 1
TOT 43

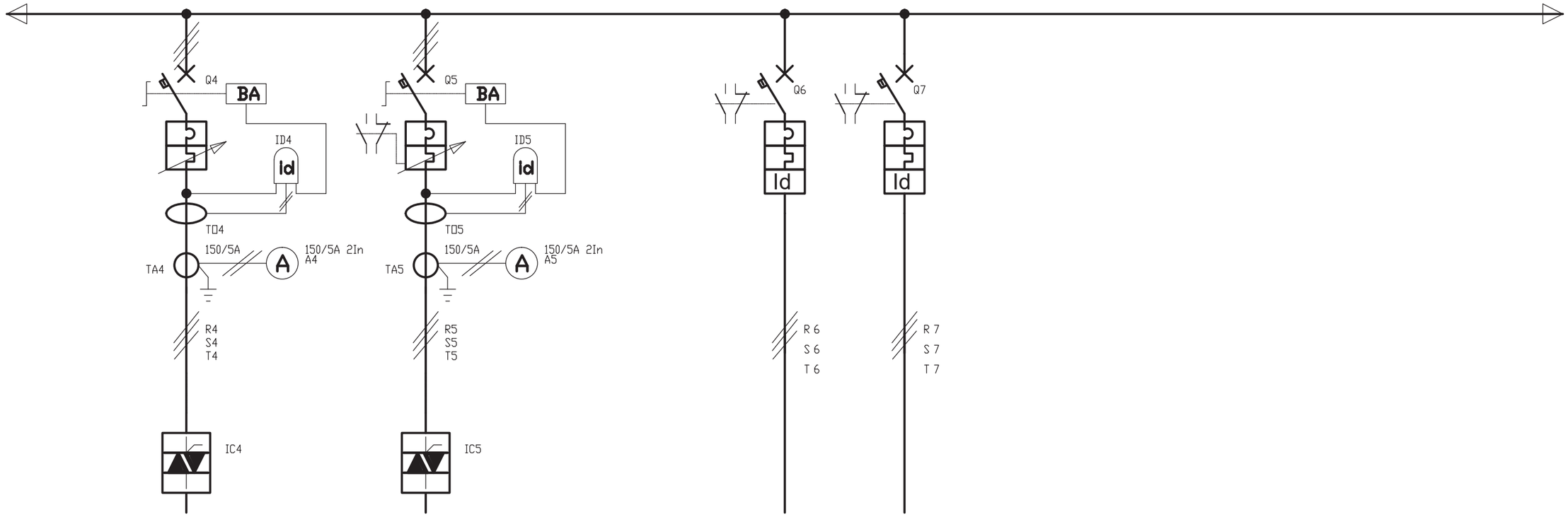


| INTERRUTTORE | N | 13 | 14 | 15 | 16 | 17 | 18 | 19 | 20 | 21 | 22 | 23 | 24 |
|---|---|---|---|---|---|---|---|---|---|---|---|---|---|
| SEZIONE LINEA | A | FG16OR16 3x16mmq | | FG16OR16 3x16mmq | | | FG16OR16 3x2,5mmq | FG16OR16 3x2,5mmq | | | | | |
| POTENZA INSTAL. | B | 60 kW | | 60 kW | | | 5,5 kW | 5,5 kW | | | | | |
| CORRENTE ASS. | C | 123 A | | 123 A | | | 12 A | 12 A | | | | | |
| INTERRUT. TIPO | D | ABB XT4N250 Ekip M-LRIU | | ABB XT4N250 Ekip M-LRIU | | | ABB S204P C16 | ABB S204P C16 | | | | | |
| TARATURA RELE' | E | 100-160 A | | 100-160 A | | | C 16 A | C 16 A | | | | | |
| NUMERO POLI | F | 3 | | 3 | | | 4 | 4 | | | | | |
| POTERE INTER. | G | 35 kA | | 35 kA | | | 25 kA | 25 kA | | | | | |
| SENSIB. DIFFER. | H | SCHNEIDER RH99M 0,03-25A 0-10sec. | | SCHNEIDER RH99M 0,03-25A 0-10sec. | | | | | | | | | |
| CONTATTORE TIPO | I | | | | | | | | | | | | |
| RELE' TERMICO | L | | | | | | | | | | | | |
| SEZIONE CABLAG. | M | | | | | | | | | | | | |
| MORSETTIERA | N | | | | | | | | | | | | |
| UTENZA | O | POMPA SOLLEVAMENTO 4 | | POMPA SOLLEVAMENTO 5 | | | QUADRO GRIGLIA 1 | QUADRO GRIGLIA 2 | | | | | |

| REV. | MODIFICA | DATA | FIRMA |
|---|---|---|---|
| 1 | PRIMA EMISSIONE | 12/17 | |
| 2 | SECONDA EMISSIONE | 03/18 | |

| | |
|---|---|
| DATA | 12/17 |
| DISEGN. | DTI |
| VISTO | DTI/LAF |
| APPR. | DTI/PAS |

GIDA GESTIONE IMPIANTI DEPURAZIONE ACQUE S.p.A.

SOST.IL: SOST.DA: FILE: QUADRO POMPE

PROGETTO IMPIANTI DI SOLLEVAMENTO RETI FOGNARIE DI PRATO E MONTEMURLO

QUADRO ELETTRICO GENERALE

D29

710503BBACP0252

FG. 2

TOT 43

PAGINA INTENZIONALMENTE VUOTA

| | | | | | | | | | | | | |
|---|---|---|---|---|---|---|---|---|---|---|---|---|
| 1 | PRIMA EMISSIONE | 12/17 | | DATA | 12/17 | GIDA GESTIONE IMPIANTI DEPURAZIONE ACQUE S.p.A. | | PROGETTO IMPIANTI DI SOLLEVAMENTO RETI FOGNARIE DI PRATO E MONTEMURLO | D29 | = | | |
| 2 | SECONDA EMISSIONE | 03/18 | | DISEGN. | DTI | | | | | + | | |
| | | | | VISTO | DTI/LAF | | | QUADRO ELETTRICO GENERALE | | 710503BBACP0252 | FG. | 3 |
| REV. | MODIFICA | DATA | FIRMA | APPR. | DTI/PAS | SOST.IL: | SOST.DA: | FILE: QUADRO POMPE | | | TOT | 43 |

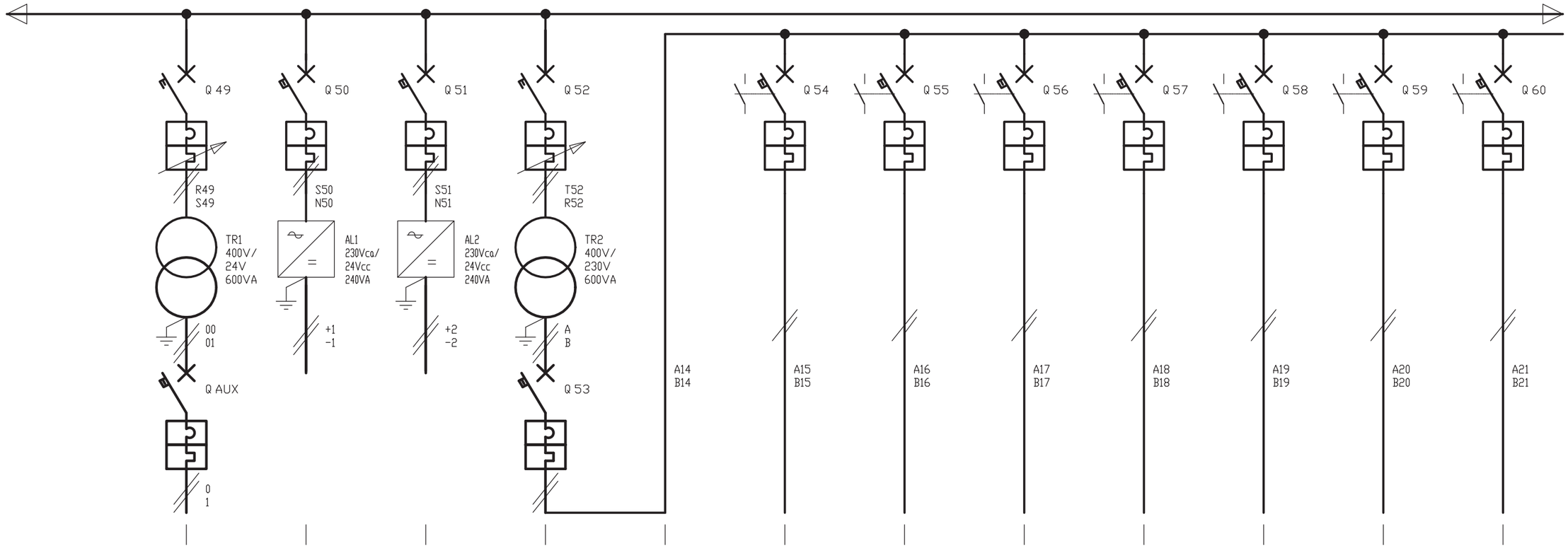


| INTERRUTTORE | N | 49 | 50 | 51 | 52 | 53 | 54 | 55 | 56 | 57 | 58 | 59 | 60 |
|---|---|---|---|---|---|---|---|---|---|---|---|---|---|
| SEZIONE LINEA | A | | | | | | FG16OR16 2x1,5mmq | FG16OR16 2x1,5mmq | FG16OR16 2x1,5mmq | FG16OR16 2x1,5mmq | FG16OR16 2x1,5mmq | FG16OR16 2x1,5mmq | FG16OR16 2x1,5mmq |
| POTENZA INSTAL. | B | 600 VA | 240 VA | 240 VA | 600 VA | | 0,05 kW | 0,05 kW | 0,05 kW | 0,05 kW | 0,05 kW | 0,05 kW | 0,05 kW |
| CORRENTE ASS. | C | 1,5 A / 25 A | 1 A / 10 A | 1 A / 10 A | 1,5 A / 2,6 A | | 0,2 A | 0,2 A | 0,2 A | 0,2 A | 0,2 A | 0,2 A | 0,2 A |
| INTERRUT. TIPO | D | ABB MS125-2,5/S202 | ABB S202 P | ABB S202 P | ABB MS125-2,5/S202 | | ABB S201Na | ABB S201Na | ABB S201Na | ABB S201Na | ABB S201Na | ABB S201Na | ABB S201Na |
| TARATURA RELE' | E | 1,6-2,5A / B25A | K 4 A | K 4 A | 1,6-2,5 A / B6 A | | B 1 A | B 1 A | B 1 A | B 1 A | B 1 A | B 1 A | B 1 A |
| NUMERO POLI | F | 2 | 1 | 1 | 2 | | 2 | 2 | 2 | 2 | 2 | 2 | 2 |
| POTERE INTER. | G | 50kA / 6kA | 25 kA | 25 kA | 50kA / 6kA | | 6kA | 6kA | 6kA | 6kA | 6kA | 6kA | 6kA |
| SENSIB. DIFFER. | H | | | | | | | | | | | | |
| CONTATTORE TIPO | I | | | | | | | | | | | | |
| RELE' TERMICO | L | | | | | | | | | | | | |
| SEZIONE CABLAG. | M | | | | | | | | | | | | |
| MORSETTIERA | N | | | | | | | | | | | | |
| UTENZA | O | TRASFORMATORE AUSILIARI 24V | ALIMENTATORE 1 24 Vcc | ALIMENTATORE 2 24 Vcc | TRASFORMATORE STRUMENTI | | MISURA LIVELLO VASCA ARRIVO | TELECONTROLLO | MISURA PORTATA POMPA 1 | MISURA PORTATA POMPA 2 | MISURA PORTATA POMPA 3 | MISURA PORTATA POMPA 4 | MISURA PORTATA POMPA 5 |

| REV. | MODIFICA | DATA | FIRMA |
|---|---|---|---|
| 1 | PRIMA EMISSIONE | 12/17 | |
| 2 | SECONDA EMISSIONE | 03/18 | |

| | |
|---|---|
| DATA | 12/17 |
| DISEGN. | DTI |
| VISTO | DTI/LAF |
| APPR. | DTI/PAS |

GIDA GESTIONE IMPIANTI DEPURAZIONE ACQUE S.p.A.

SOST.IL: SOST.DA: FILE: QUADRO POMPE

PROGETTO IMPIANTI DI SOLLEVAMENTO RETI FOGNARIE DI PRATO E MONTEMURLO

QUADRO ELETTRICO GENERALE

D29

710503BBACP0252

FG. 4

TOT 43

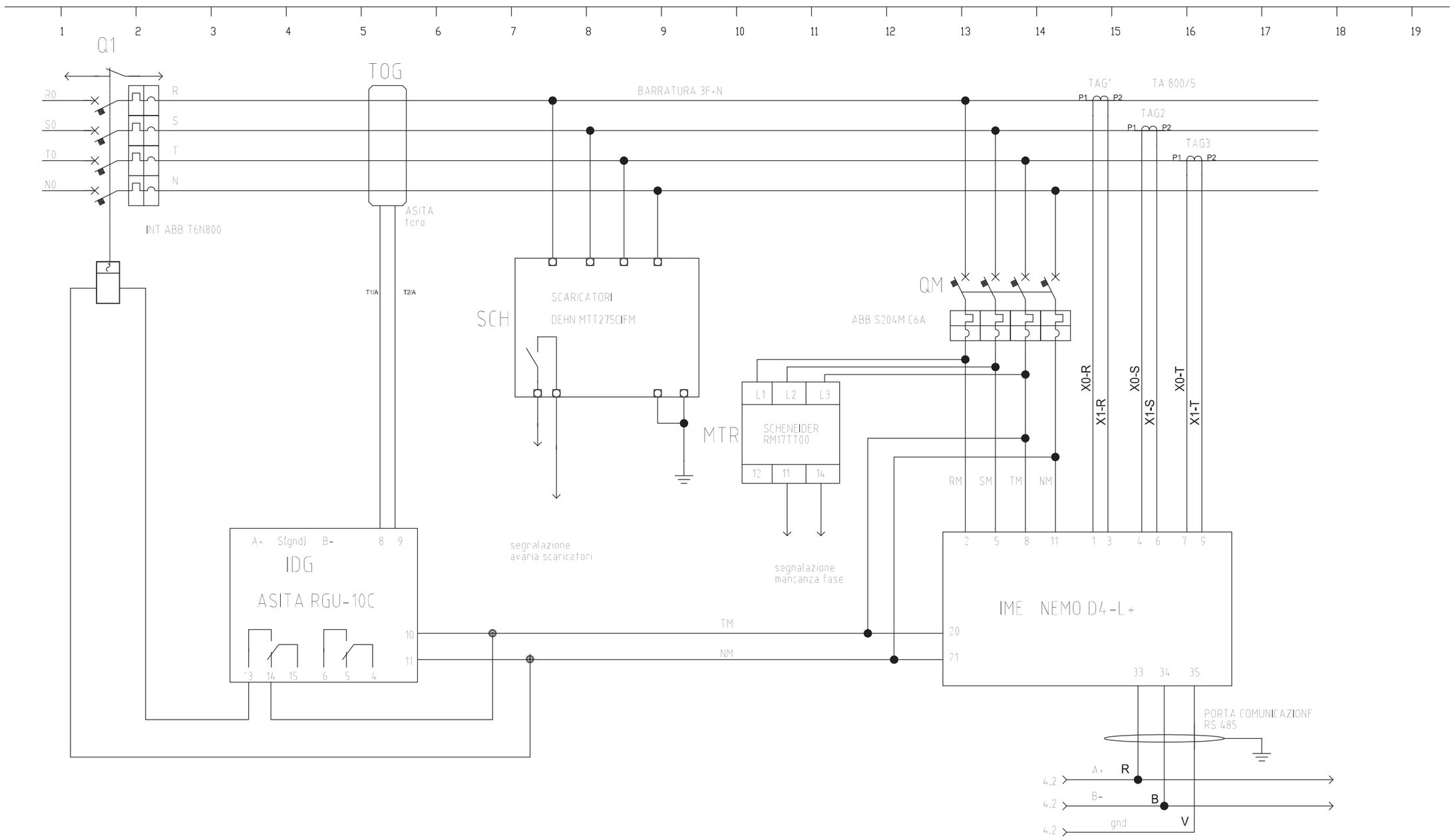


| | | | | | | | | | | | | |
|---|---|---|---|---|---|---|---|---|---|---|---|---|
| 1 | PRIMA EMISSIONE | 12/17 | | DATA | 12/17 | GIDA GESTIONE IMPIANTI DEPURAZIONE ACQUE S.p.A. | | PROGETTO IMPIANTI DI SOLLEVAMENTO RETI FOGNARIE DI PRATO E MONTEMURLO | D29 | = | | |
| 2 | SECONDA EMISSIONE | 03/18 | | DISEGN. | DTI | | | | | + | | |
| | | | | VISTO | DTI/LAF | | | QUADRO ELETTRICO GENERALE | | 710503BBACP0252 | FG. | 5 |
| REV. | MODIFICA | DATA | FIRMA | APPR. | DTI/PAS | SOST.IL: | SOST.DA: | FILE: QUADRO POMPE | | | TOT | 43 |

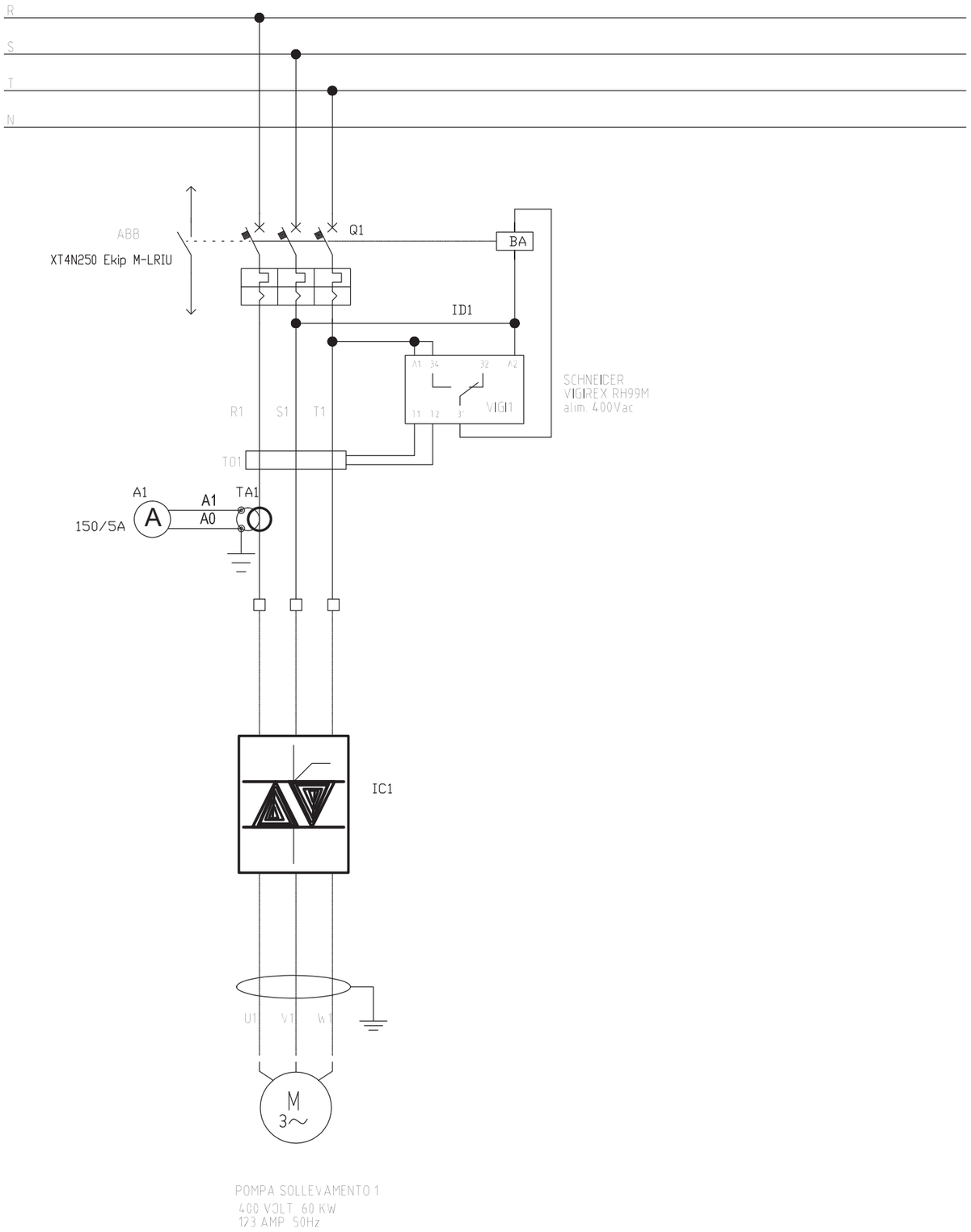


| | | | | | | | | | | | |
|---|---|---|---|---|---|---|---|---|---|---|---|
| 1 | PRIMA EMISSIONE | 12/17 | | DATA | 12/17 | GIDA GESTIONE IMPIANTI DEPURAZIONE ACQUE S.p.A. | | PROGETTO IMPIANTI DI SOLLEVAMENTO RETI FOGNARIE DI PRATO E MONTEMURLO | D29 | = | |
| 2 | SECONDA EMISSIONE | 03/18 | | DISEGN. | DTI | | | | | + | |
| | | | | VISTO | DTI/LAF | | | QUADRO ELETTRICO GENERALE | 710503BBACP0252 | FG. | 6 |
| REV. | MODIFICA | DATA | FIRMA | APPR. | DTI/PAS | SOST.IL: | SOST.DA: | FILE: QUADRO POMPE | | TOT | 43 |

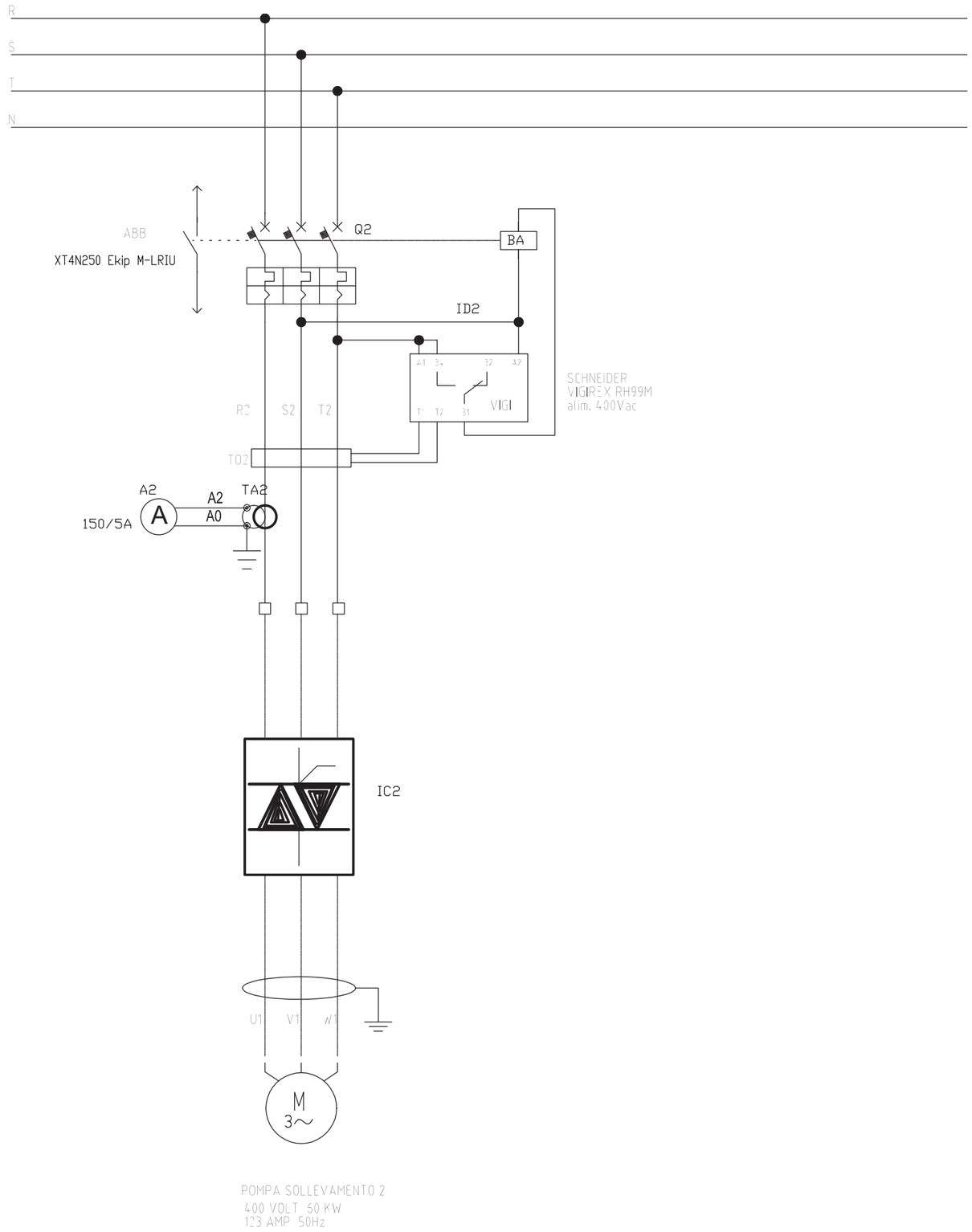


| | | | | | | | | | | | |
|---|---|---|---|---|---|---|---|---|---|---|---|
| 1 | PRIMA EMISSIONE | 12/17 | | DATA | 12/17 | GIDA GESTIONE IMPIANTI DEPURAZIONE ACQUE S.p.A. | | PROGETTO IMPIANTI DI SOLLEVAMENTO RETI FOGNARIE DI PRATO E MONTEMURLO | D29 | = | |
| 2 | SECONDA EMISSIONE | 03/18 | | DISEGN. | DTI | | | | | + | |
| | | | | VISTO | DTI/LAF | | | QUADRO ELETTRICO GENERALE | 710503BBACP0252 | FG. | 7 |
| REV. | MODIFICA | DATA | FIRMA | APPR. | DTI/PAS | SOST.IL: | SOST.DA: | FILE: QUADRO POMPE | | TOT | 43 |

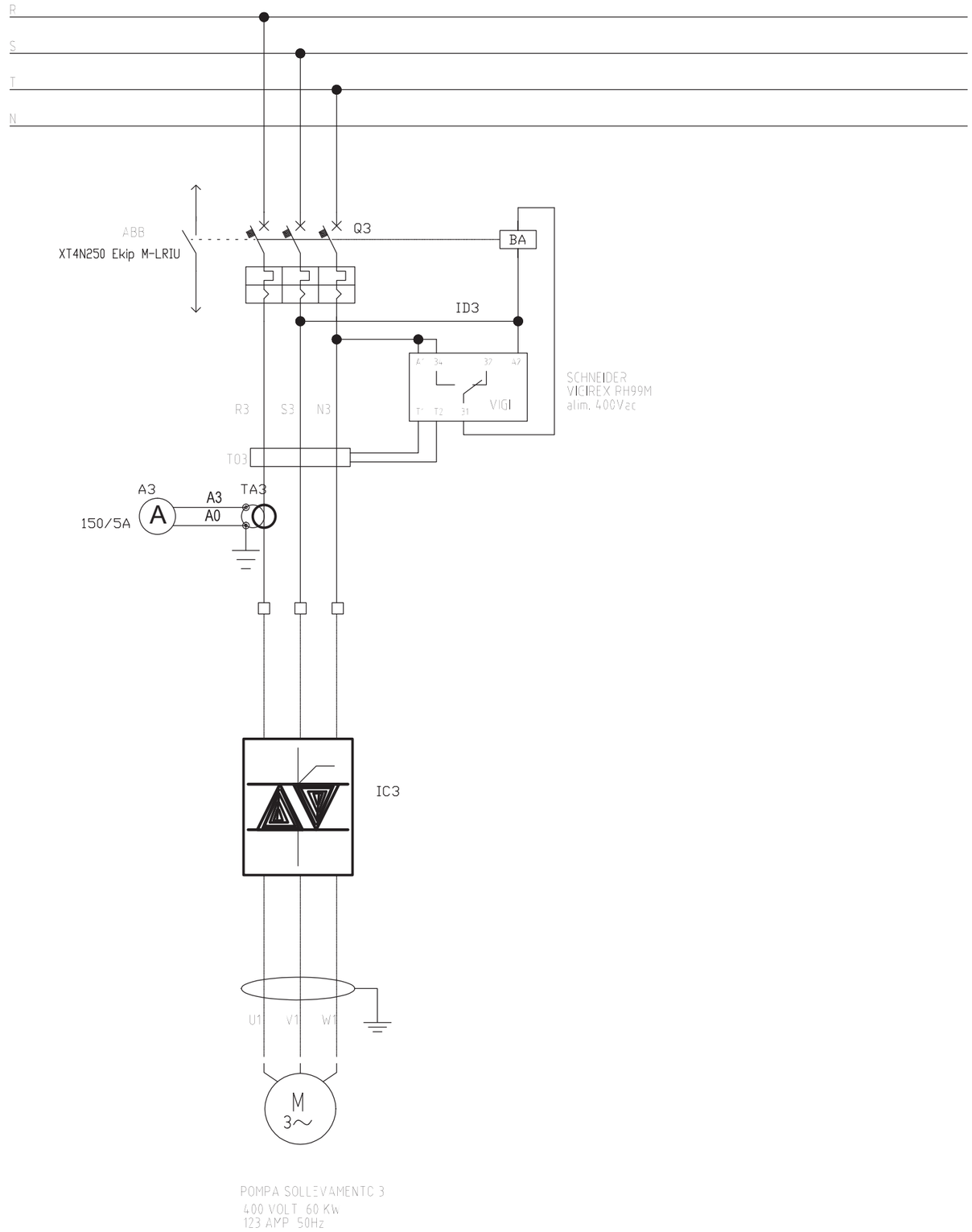


| | | | | | | | | | | | |
|---|---|---|---|---|---|---|---|---|---|---|---|
| 1 | PRIMA EMISSIONE | 12/17 | | DATA | 12/17 | GIDA GESTIONE IMPIANTI DEPURAZIONE ACQUE S.p.A. | | PROGETTO IMPIANTI DI SOLLEVAMENTO RETI FOGNARIE DI PRATO E MONTEMURLO | D29 | = | |
| 2 | SECONDA EMISSIONE | 03/18 | | DISEGN. | DTI | | | | | + | |
| | | | | VISTO | DTI/LAF | | | QUADRO ELETTRICO GENERALE | 710503BBACP0252 | FG. | 8 |
| REV. | MODIFICA | DATA | FIRMA | APPR. | DTI/PAS | SOST.IL: | SOST.DA: | FILE: QUADRO POMPE | | TOT | 43 |

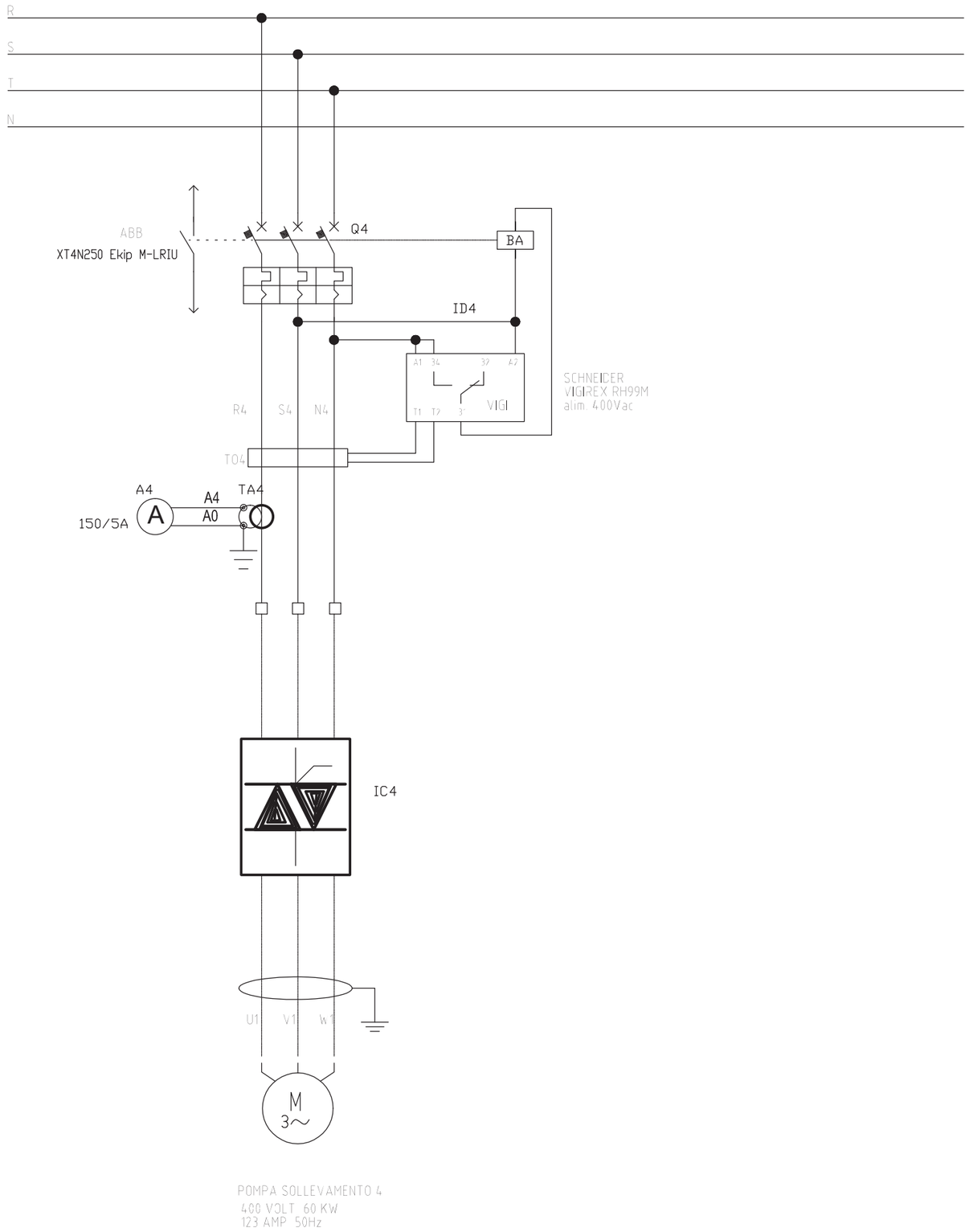


| | | | | | | | | | | | |
|---|---|---|---|---|---|---|---|---|---|---|---|
| 1 | PRIMA EMISSIONE | 12/17 | | DATA | 12/17 | GIDA GESTIONE IMPIANTI DEPURAZIONE ACQUE S.p.A. | | PROGETTO IMPIANTI DI SOLLEVAMENTO RETI FOGNARIE DI PRATO E MONTEMURLO | D29 | = | |
| 2 | SECONDA EMISSIONE | 03/18 | | DISEGN. | DTI | | | | | + | |
| | | | | VISTO | DTI/LAF | | | QUADRO ELETTRICO GENERALE | 710503BBACP0252 | FG. | 9 |
| REV. | MODIFICA | DATA | FIRMA | APPR. | DTI/PAS | SOST.IL: | SOST.DA: | FILE: QUADRO POMPE | | TOT | 43 |

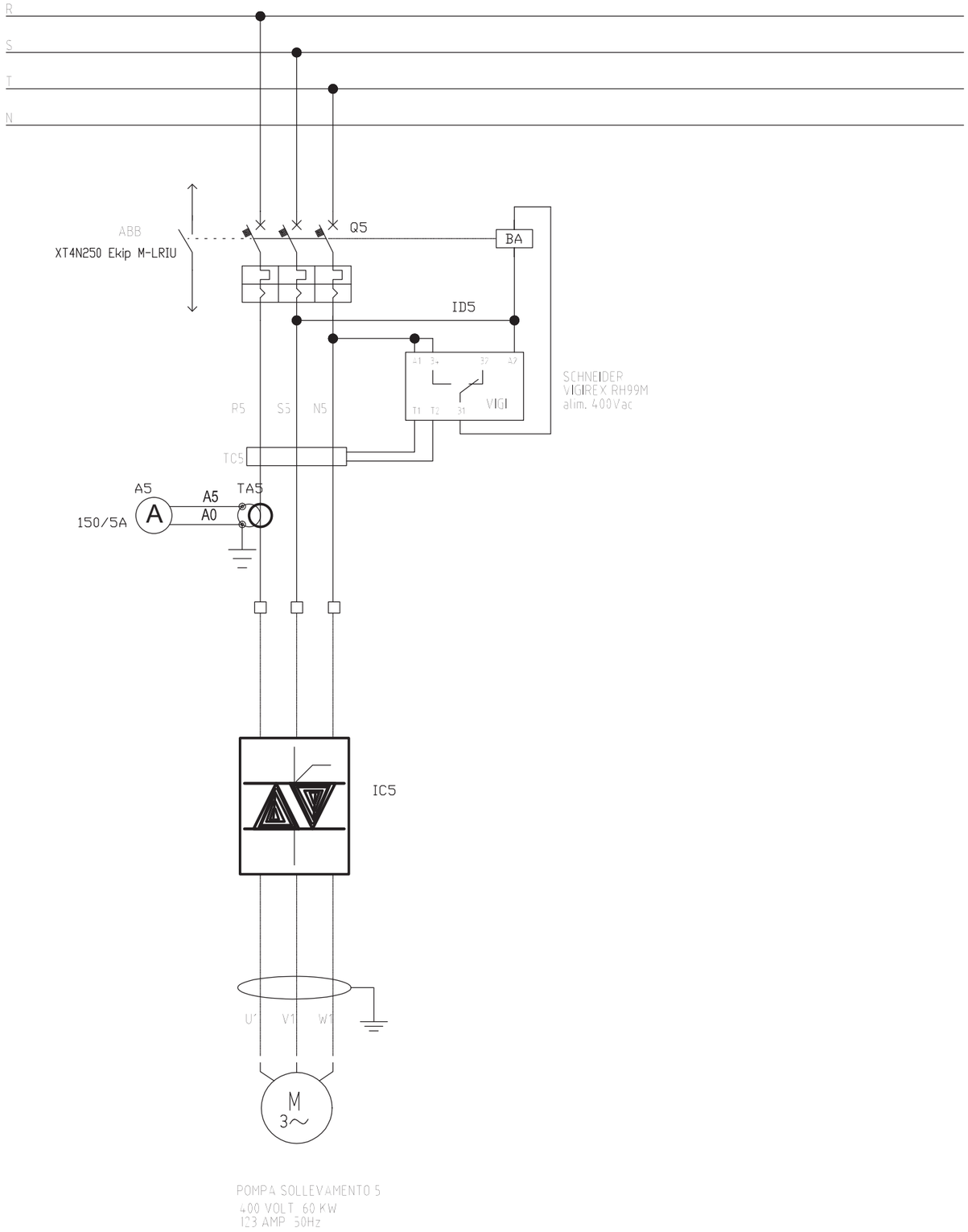


| | | | | | | | | | | | |
|---|---|---|---|---|---|---|---|---|---|---|---|
| 1 | PRIMA EMISSIONE | 12/17 | | DATA | 12/17 | GIDA GESTIONE IMPIANTI DEPURAZIONE ACQUE S.p.A. | | PROGETTO IMPIANTI DI SOLLEVAMENTO RETI FOGNARIE DI PRATO E MONTEMURLO | D29 | = | |
| 2 | SECONDA EMISSIONE | 03/18 | | DISEGN. | DTI | | | | | + | |
| | | | | VISTO | DTI/LAF | | | QUADRO ELETTRICO GENERALE | 710503BBACP0252 | FG. | 10 |
| REV. | MODIFICA | DATA | FIRMA | APPR. | DTI/PAS | SOST.IL: | SOST.DA: | FILE: QUADRO POMPE | | TOT | 43 |

# AUSILIARI LIVELLI CHIAMATA POMPE IN MANUALE

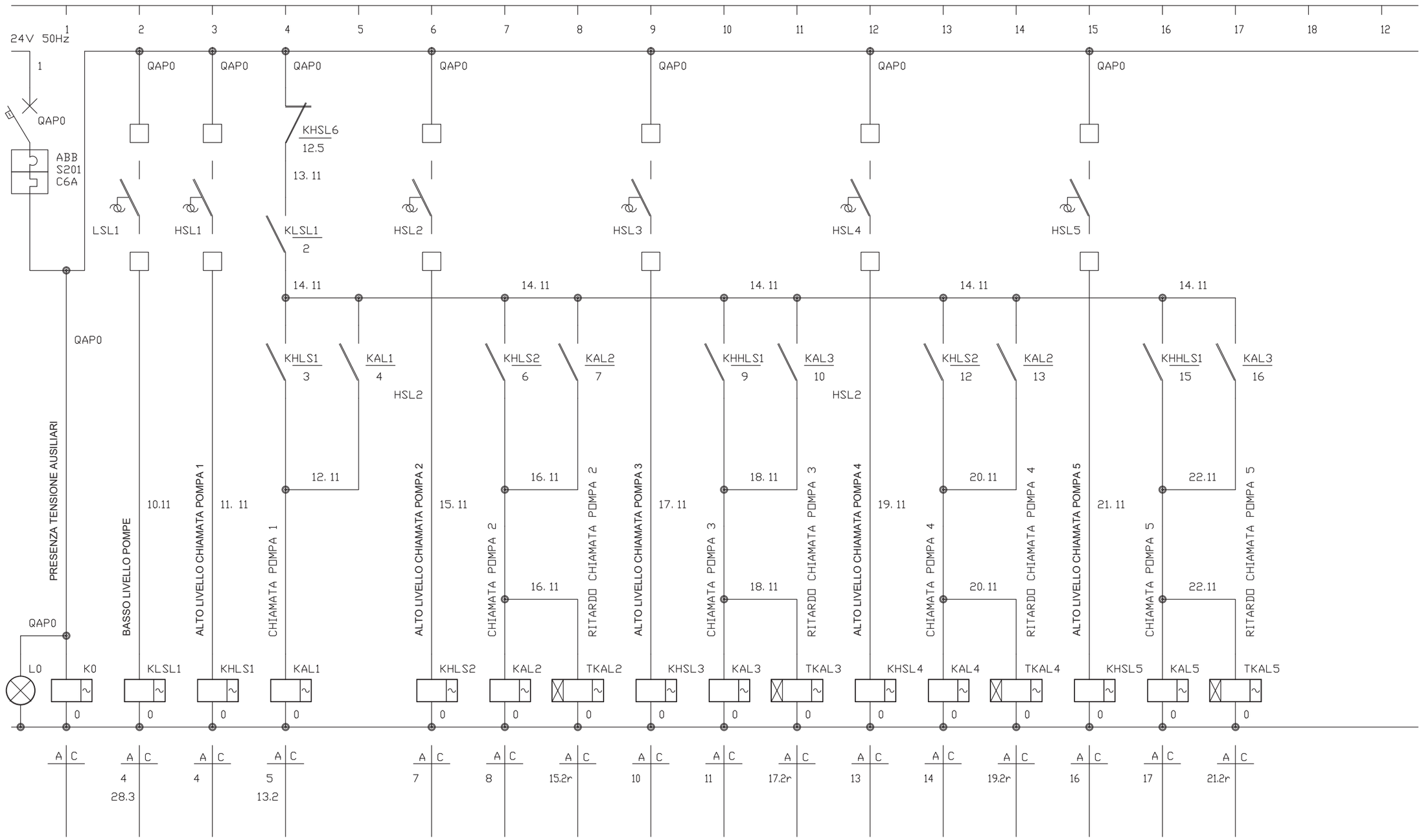


| REV. | MODIFICA | DATA | FIRMA |
|---|---|---|---|
| 1 | PRIMA EMISSIONE | 12/17 | |
| 2 | SECONDA EMISSIONE | 03/18 | |

| | |
|---|---|
| DATA | 12/17 |
| DISEGN. | DTI |
| VISTO | DTI/LAF |
| APPR. | DTI/PAS |

GIDA GESTIONE IMPIANTI DEPURAZIONE ACQUE S.p.A.

SOST.IL: SOST.DA: FILE: QUADRO POMPE

PROGETTO IMPIANTI DI SOLLEVAMENTO RETI FOGNARIE DI PRATO E MONTEMURLO

QUADRO ELETTRICO GENERALE

D29

710503BBACP0252

FG. 11

TOT 43

# AUSILIARI LIVELLI CHIAMATA POMPE IN MANUALE

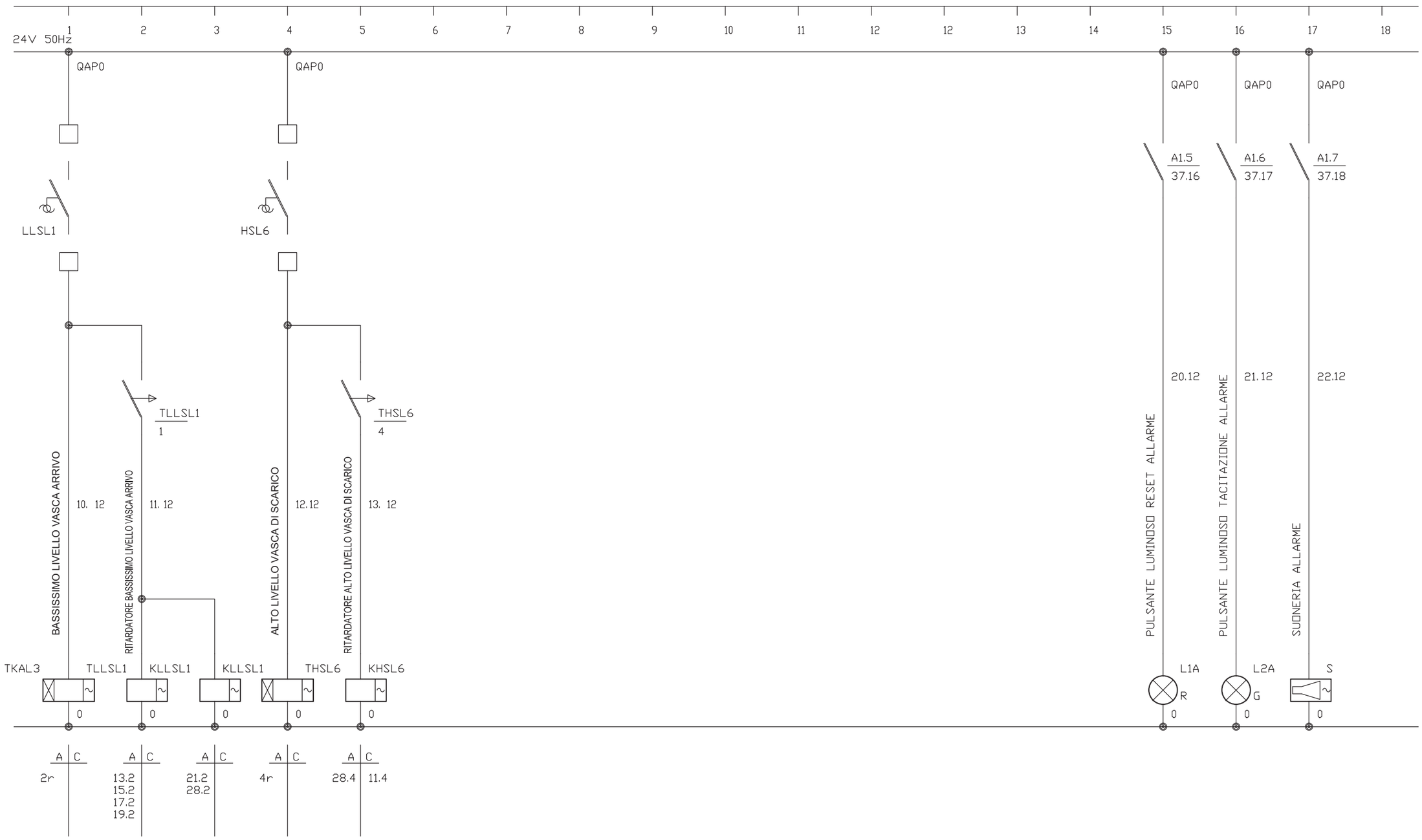


| | | | | | | | | | | | |
|---|---|---|---|---|---|---|---|---|---|---|---|
| 1 | PRIMA EMISSIONE | 12/17 | | DATA | 12/17 | GIDA GESTIONE IMPIANTI DEPURAZIONE ACQUE S.p.A. | | PROGETTO IMPIANTI DI SOLLEVAMENTO RETI FOGNARIE DI PRATO E MONTEMURLO | D29 | = | |
| 2 | SECONDA EMISSIONE | 03/18 | | DISEGN. | DTI | | | | | + | |
| | | | | VISTO | DTI/LAF | | | QUADRO ELETTRICO GENERALE | 710503BBACP0252 | FG. | 12 |
| REV. | MODIFICA | DATA | FIRMA | APPR. | DTI/PAS | SOST.IL: | SOST.DA: | FILE: QUADRO POMPE | | TOT | 43 |

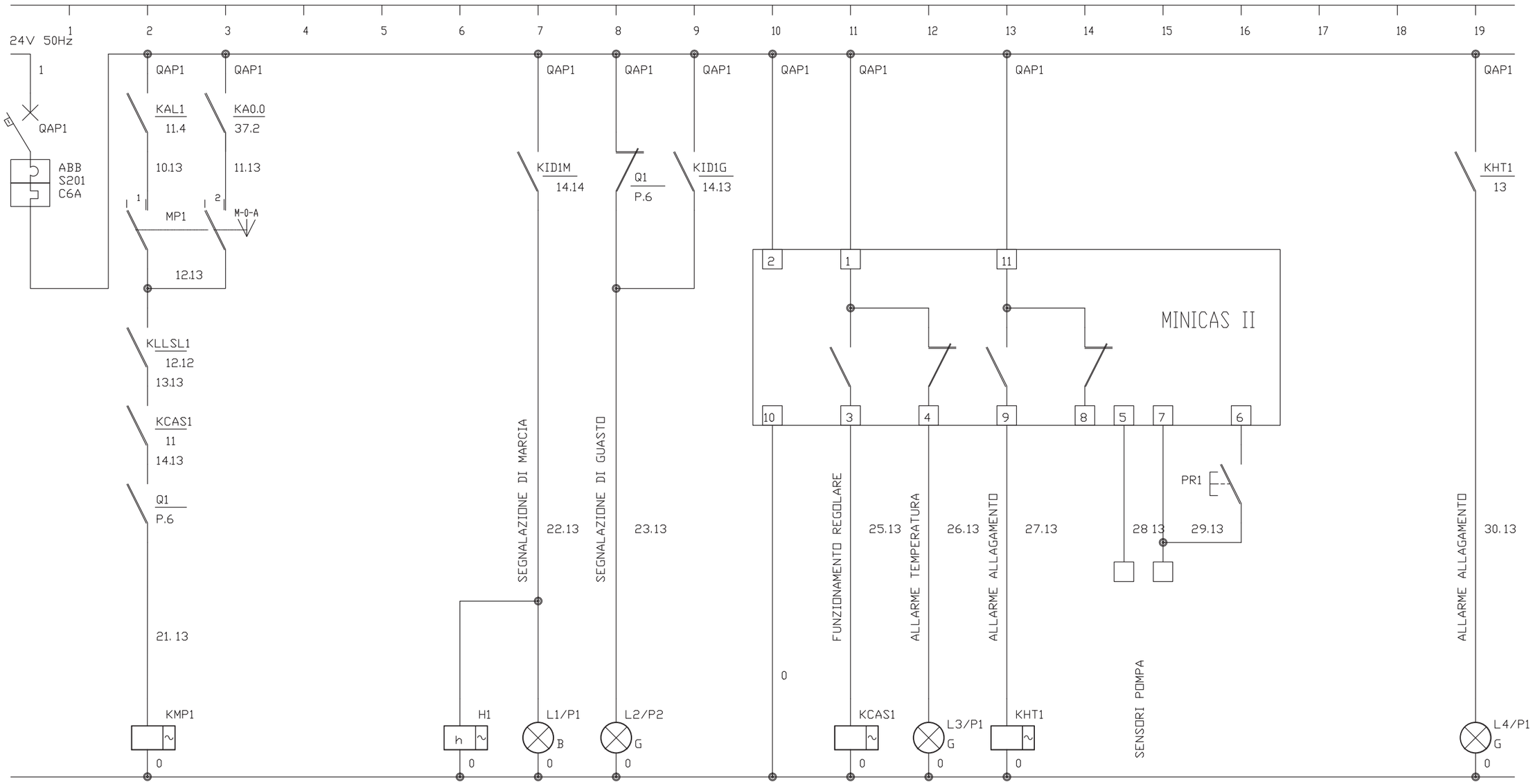


| POS. \ CONT. | 1 | 2 | 3 | 4 |
|---|---|---|---|---|
| MAN | ◉ | ☐ | ◉ | ☐ |
| 0 | ☐ | ☐ | ☐ | ☐ |
| AUT | ☐ | ◉ | ☐ | ◉ |
| MP1 | 2 | 3 | 14.4 | 25.2 |

| REV. | MODIFICA | DATA | FIRMA |
|---|---|---|---|
| 1 | PRIMA EMISSIONE | 12/17 | |
| 2 | SECONDA EMISSIONE | 03/18 | |

| | |
|---|---|
| DATA | 12/17 |
| DISEGN. | DTI |
| VISTO | DTI/LAF |
| APPR. | DTI/PAS |

GIDA GESTIONE IMPIANTI DEPURAZIONE ACQUE S.p.A.

SOST.IL: SOST.DA: FILE: QUADRO POMPE

PROGETTO IMPIANTI DI SOLLEVAMENTO
RETI FOGNARIE DI PRATO E MONTEMURLO

QUADRO ELETTRICO GENERALE

D29

710503BBACP0252

= 
+

FG. 13
TOT 43

# AUSILIARI INVERTER POMPA 1

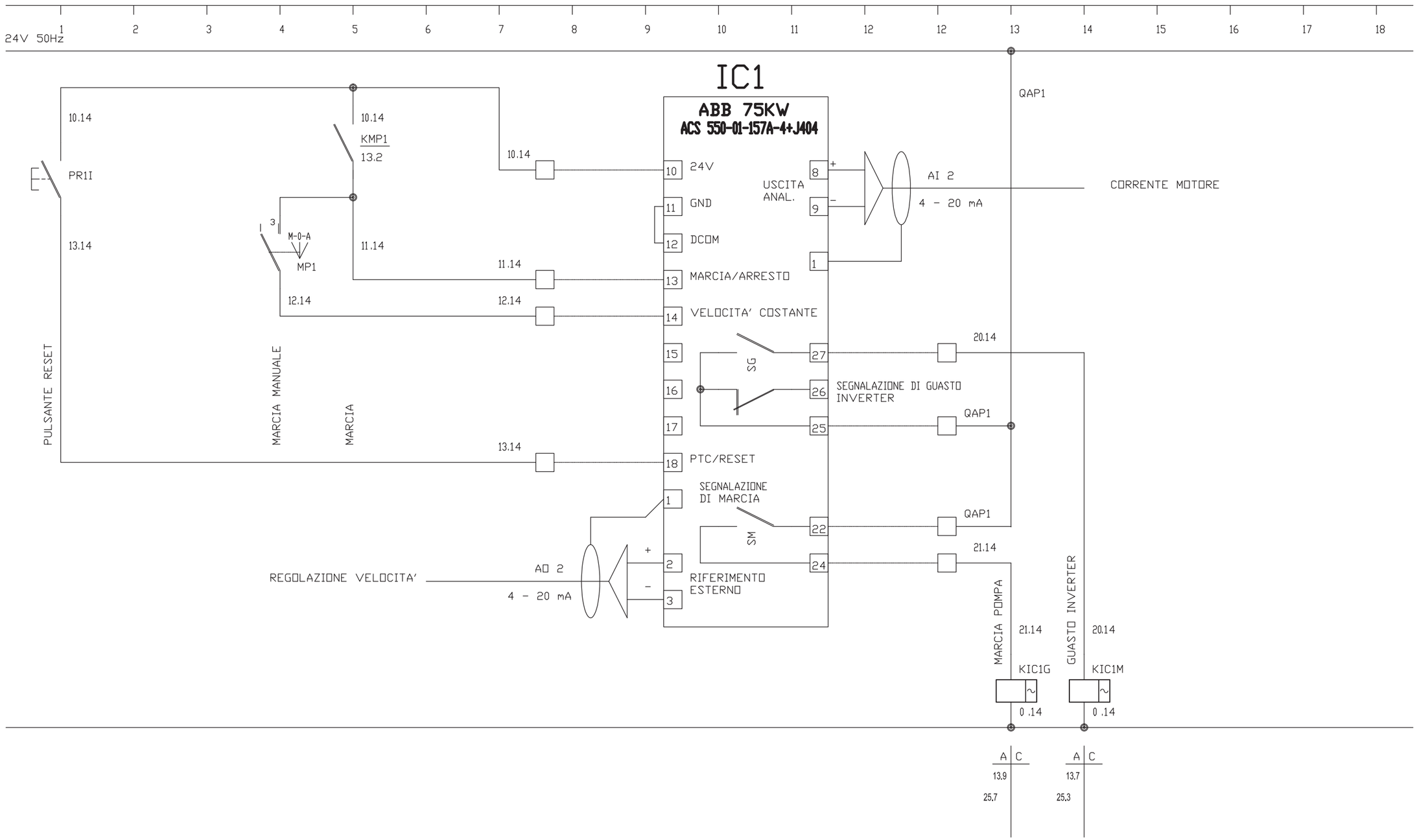


| | | | | | | | | | | | |
|---|---|---|---|---|---|---|---|---|---|---|---|
| 1 | PRIMA EMISSIONE | 12/17 | | DATA | 12/17 | GIDA GESTIONE IMPIANTI DEPURAZIONE ACQUE S.p.A. | | PROGETTO IMPIANTI DI SOLLEVAMENTO RETI FOGNARIE DI PRATO E MONTEMURLO | D29 | = | |
| 2 | SECONDA EMISSIONE | 03/18 | | DISEGN. | DTI | | | | | + | |
| | | | | VISTO | DTI/LAF | | | QUADRO ELETTRICO GENERALE | 710503BBACP0252 | FG. | 14 |
| REV. | MODIFICA | DATA | FIRMA | APPR. | DTI/PAS | SOST.IL: | SOST.DA: | FILE: QUADRO POMPE | | TOT | 43 |

# AUSILIARI POMPA SOLLEVAMENTO 2

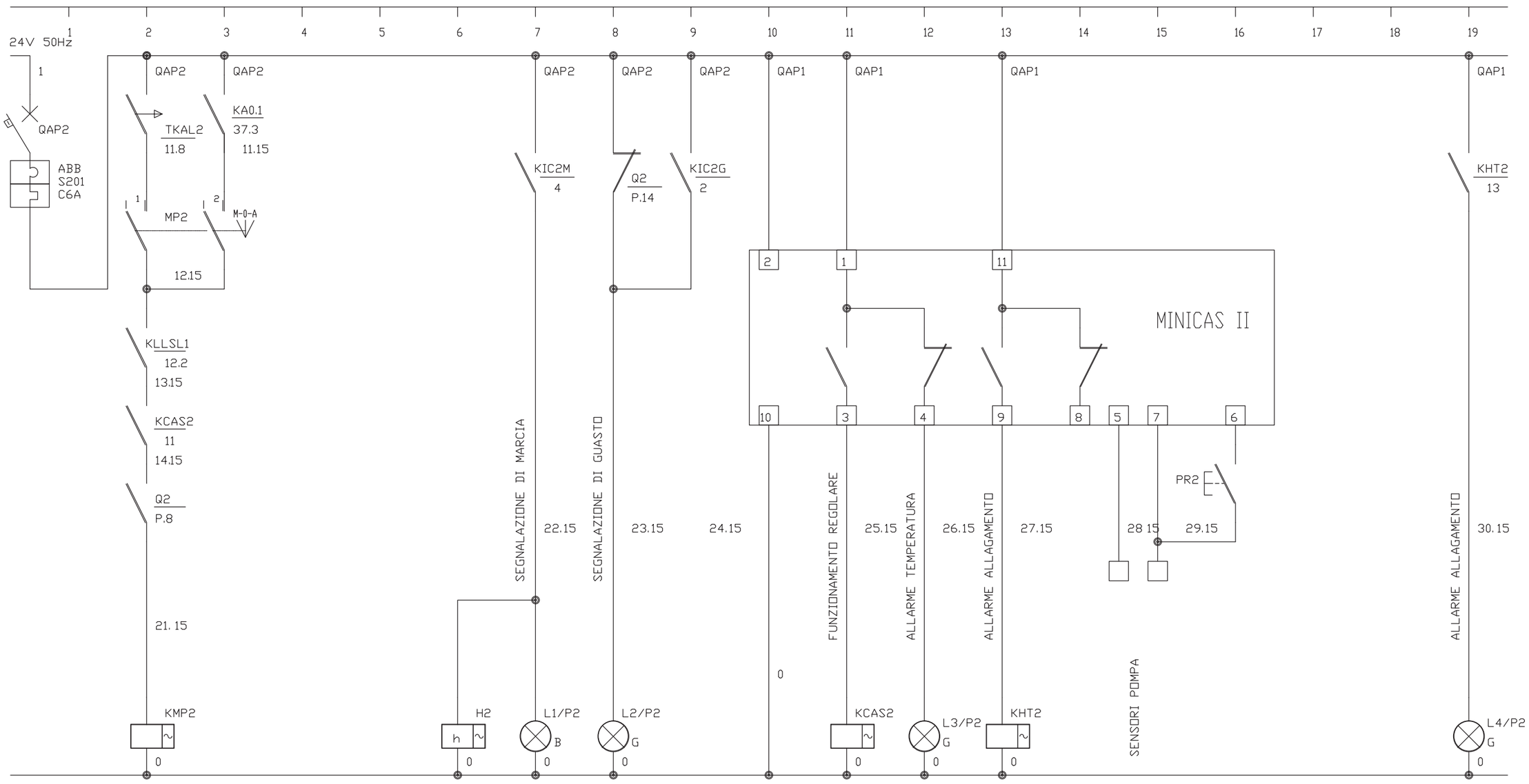


| POS. \ CONT. | 1 | 2 | 3 | 4 |
|---|---|---|---|---|
| MAN | ◉ | □ | ◉ | □ |
| 0 | □ | □ | □ | □ |
| AUT | □ | ◉ | □ | ◉ |
| MP1 | 2 | 3 | 16.4 | 25.8 |

| REV. | MODIFICA | DATA | FIRMA |
|---|---|---|---|
| 1 | PRIMA EMISSIONE | 12/17 | |
| 2 | SECONDA EMISSIONE | 03/18 | |

| | |
|---|---|
| DATA | 12/17 |
| DISEGN. | DTI |
| VISTO | DTI/LAF |
| APPR. | DTI/PAS |

GIDA GESTIONE IMPIANTI DEPURAZIONE ACQUE S.p.A.

SOST.IL: SOST.DA: FILE: QUADRO POMPE

PROGETTO IMPIANTI DI SOLLEVAMENTO
RETI FOGNARIE DI PRATO E MONTEMURLO

QUADRO ELETTRICO GENERALE

D29

710503BBACP0252

= 
+

FG. 15
TOT 43

# AUSILIARI INVERTER POMPA 2

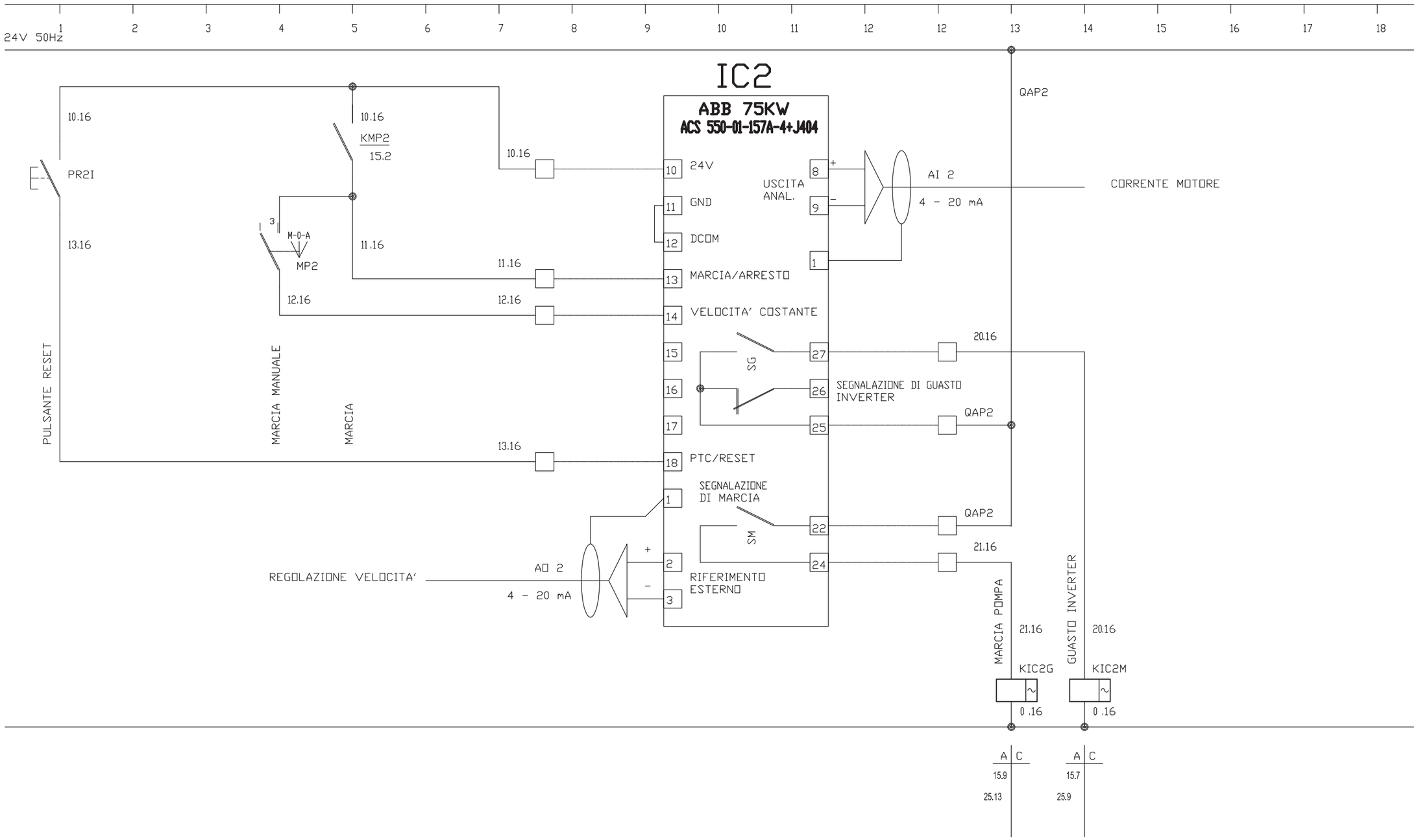


| | | | | | | | | | | | |
|---|---|---|---|---|---|---|---|---|---|---|---|
| 1 | PRIMA EMISSIONE | 12/17 | | DATA | 12/17 | GIDA GESTIONE IMPIANTI DEPURAZIONE ACQUE S.p.A. | | PROGETTO IMPIANTI DI SOLLEVAMENTO RETI FOGNARIE DI PRATO E MONTEMURLO | D29 | = | |
| 2 | SECONDA EMISSIONE | 03/18 | | DISEGN. | DTI | | | | | + | |
| | | | | VISTO | DTI/LAF | | | QUADRO ELETTRICO GENERALE | 710503BBACP0252 | FG. | 16 |
| REV. | MODIFICA | DATA | FIRMA | APPR. | DTI/PAS | SOST.IL: | SOST.DA: | FILE: QUADRO POMPE | | TOT | 43 |

# AUSILIARI POMPA SOLLEVAMENTO 3

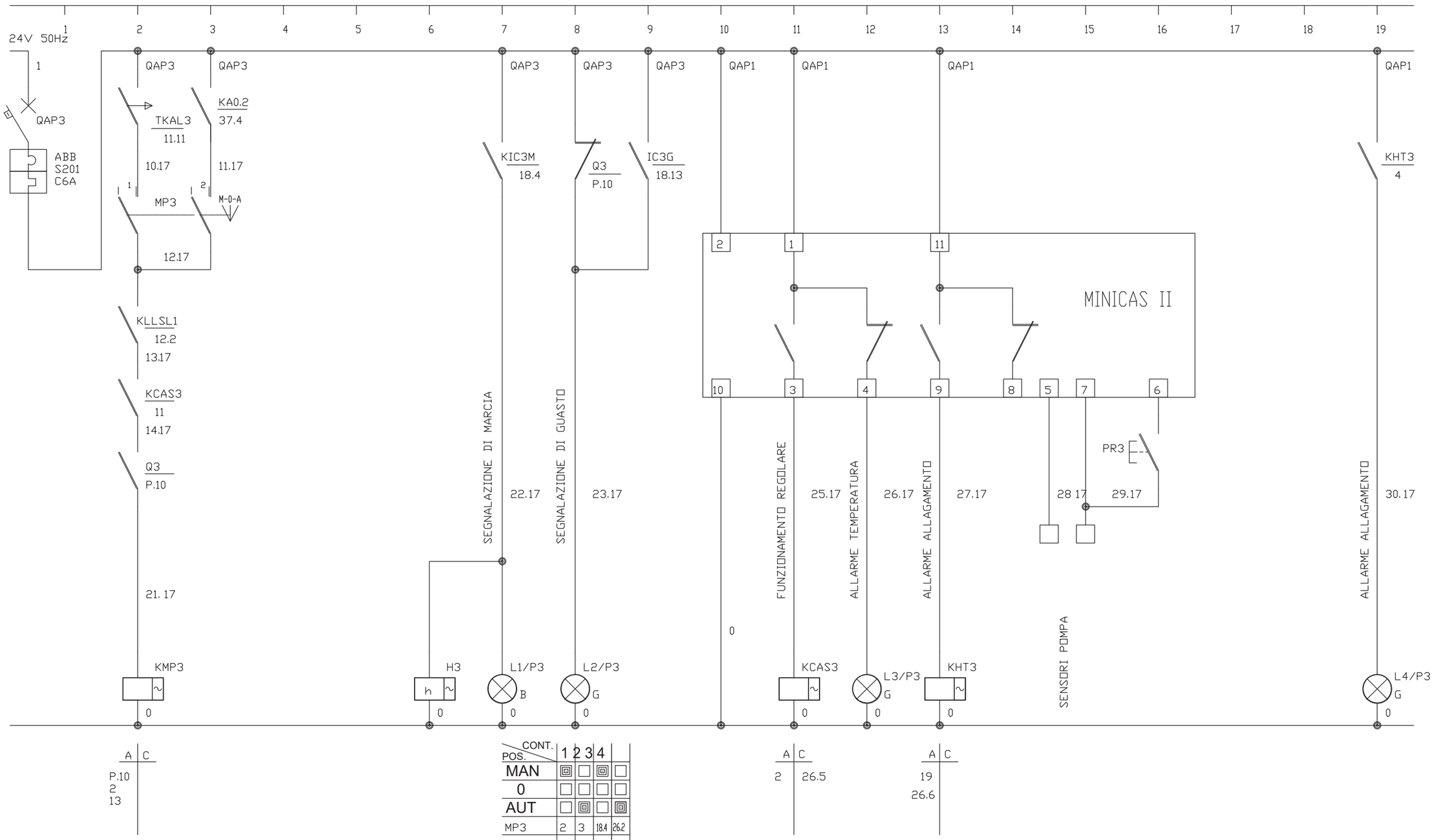


| POS. \ CONT. | 1 | 2 | 3 | 4 |
|---|---|---|---|---|
| MAN | ■ | □ | ■ | □ |
| 0 | □ | □ | □ | □ |
| AUT | □ | ■ | □ | ■ |
| MP3 | 2 | 3 | 18.4 | 26.2 |

| REV. | MODIFICA | DATA | FIRMA |
|---|---|---|---|
| 1 | PRIMA EMISSIONE | 12/17 | |
| 2 | SECONDA EMISSIONE | 03/18 | |

| | |
|---|---|
| DATA | 12/17 |
| DISEGN. | DTI |
| VISTO | DTI/LAF |
| APPR. | DTI/PAS |

GIDA GESTIONE IMPIANTI DEPURAZIONE ACQUE S.p.A.

SOST.IL: SOST.DA: FILE: QUADRO POMPE

PROGETTO IMPIANTI DI SOLLEVAMENTO
RETI FOGNARIE DI PRATO E MONTEMURLO

QUADRO ELETTRICO GENERALE

D29

710503BBACP0252

= 
+

FG. 17
TOT 43

# AUSILIARI INVERTER POMPA 3

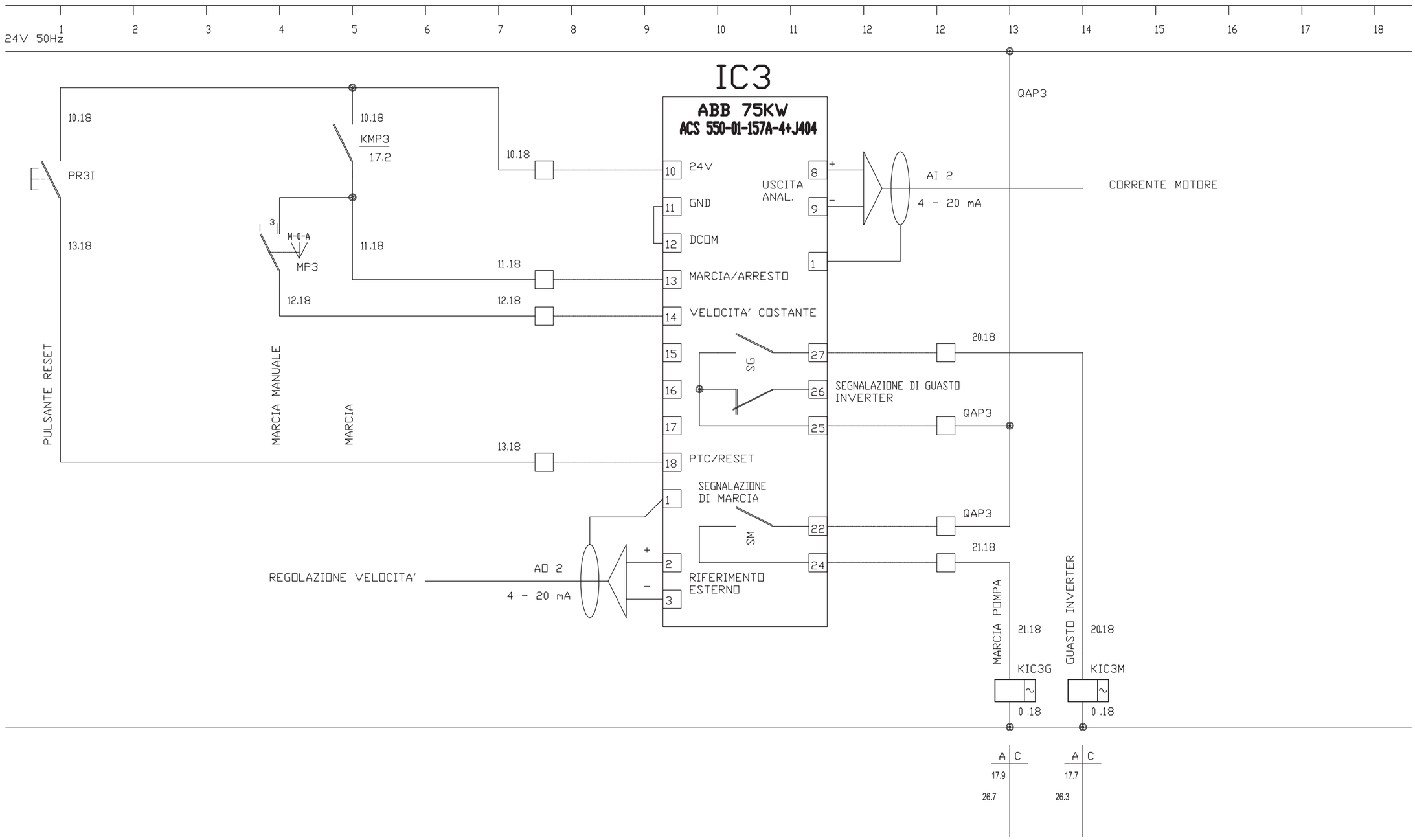


| | | | | | | | | | | | |
|---|---|---|---|---|---|---|---|---|---|---|---|
| 1 | PRIMA EMISSIONE | 12/17 | | DATA | 12/17 | GIDA GESTIONE IMPIANTI DEPURAZIONE ACQUE S.p.A. | | PROGETTO IMPIANTI DI SOLLEVAMENTO RETI FOGNARIE DI PRATO E MONTEMURLO | D29 | = | |
| 2 | SECONDA EMISSIONE | 03/18 | | DISEGN. | DTI | | | | | + | |
| | | | | VISTO | DTI/LAF | | | QUADRO ELETTRICO GENERALE | 710503BBACP0252 | FG. | 18 |
| REV. | MODIFICA | DATA | FIRMA | APPR. | DTI/PAS | SOST.IL: | SOST.DA: | FILE: QUADRO POMPE | | TOT | 43 |

# AUSILIARI POMPA SOLLEVAMENTO 4

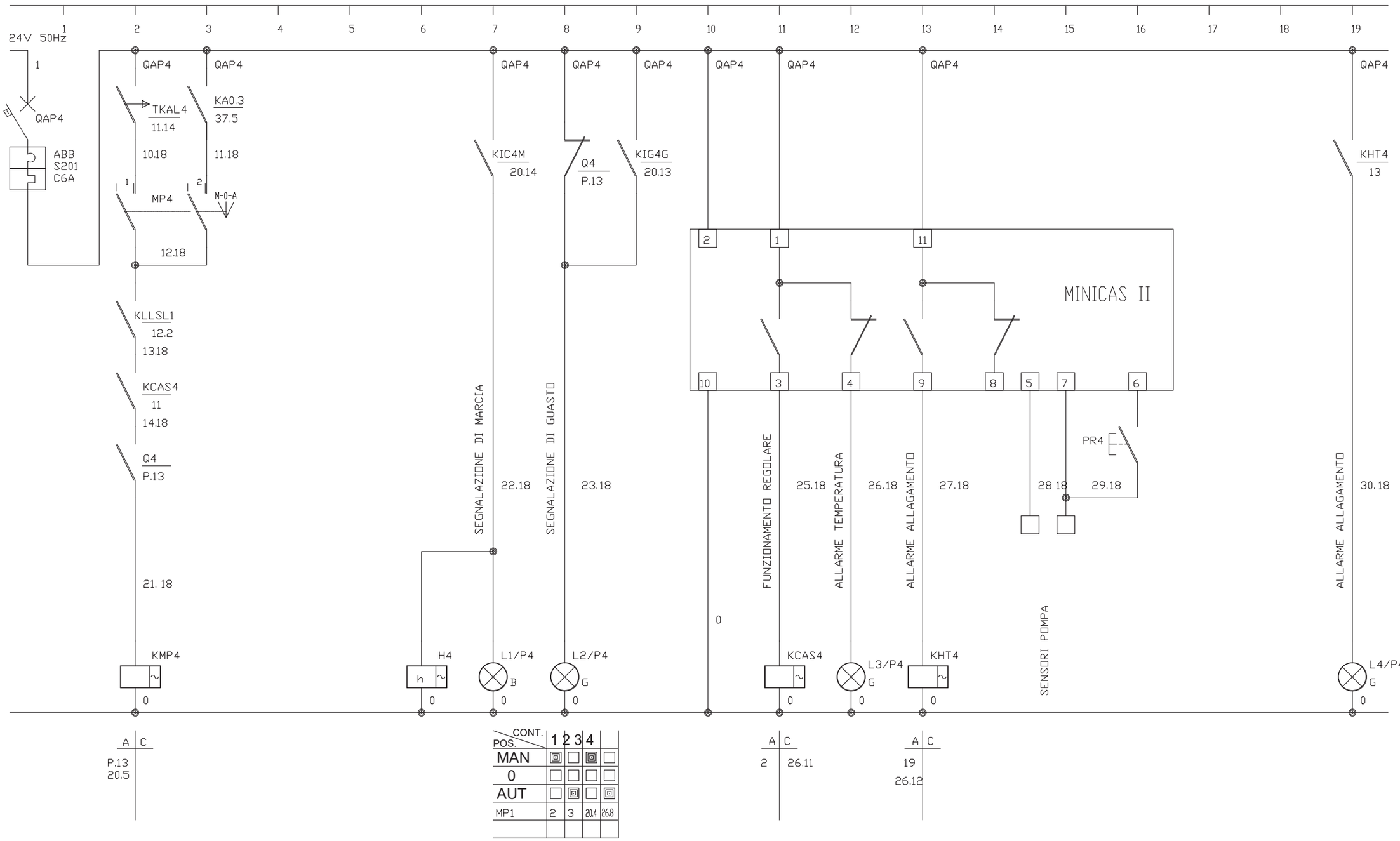


| | | | | | | | | | | | |
|---|---|---|---|---|---|---|---|---|---|---|---|
| 1 | PRIMA EMISSIONE | 12/17 | | DATA | 12/17 | GIDA GESTIONE IMPIANTI DEPURAZIONE ACQUE S.p.A. | | PROGETTO IMPIANTI DI SOLLEVAMENTO RETI FOGNARIE DI PRATO E MONTEMURLO | D29 | = | |
| 2 | SECONDA EMISSIONE | 03/18 | | DISEGN. | DTI | | | | | + | |
| | | | | VISTO | DTI/LAF | | | QUADRO ELETTRICO GENERALE | 710503BBACP0252 | FG. | 19 |
| REV. | MODIFICA | DATA | FIRMA | APPR. | DTI/PAS | SOST.IL: | SOST.DA: | FILE: QUADRO POMPE | | TOT | 43 |

# AUSILIARI INVERTER POMPA 4

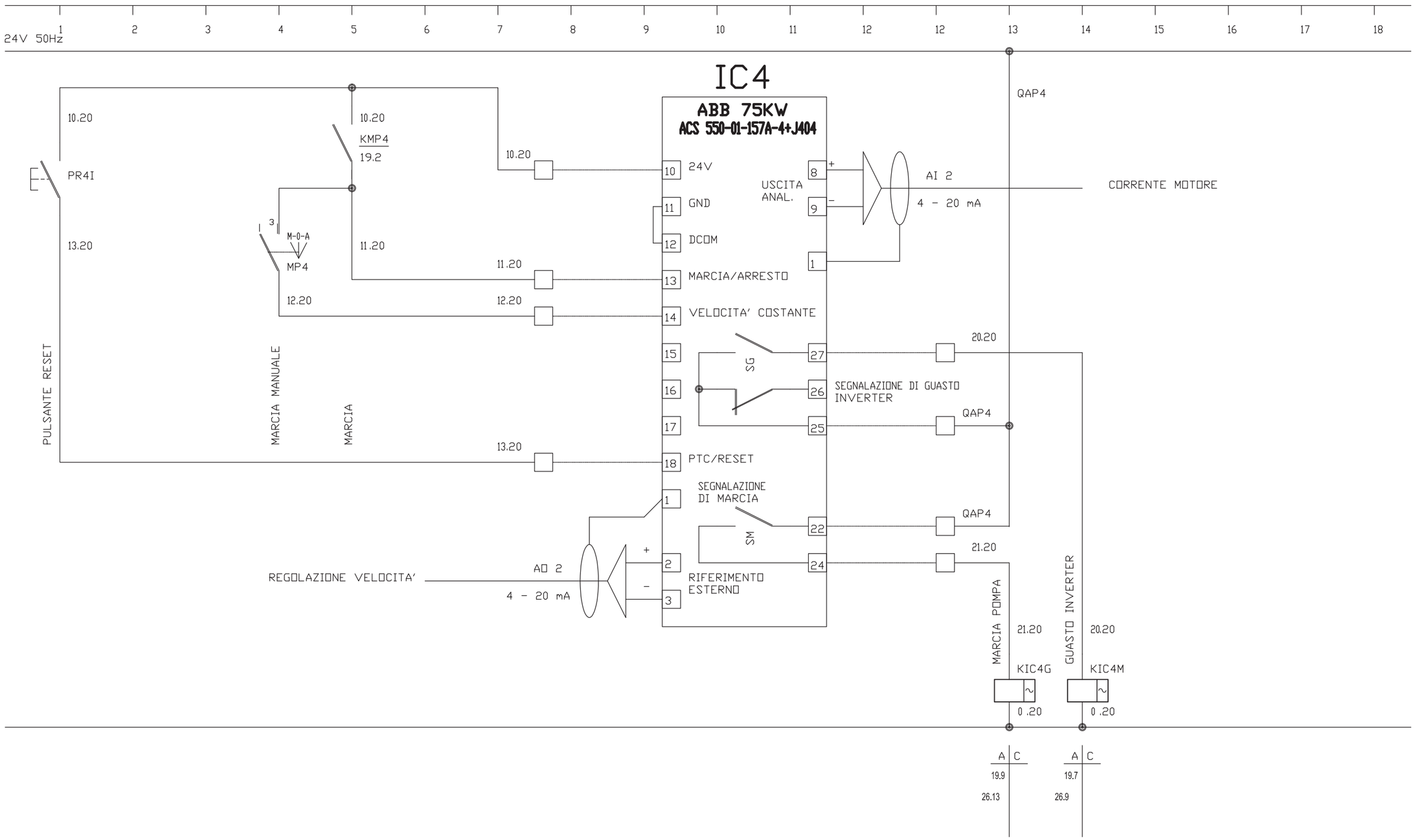


| | | | | | | | | | | | | |
|---|---|---|---|---|---|---|---|---|---|---|---|---|
| 1 | PRIMA EMISSIONE | 12/17 | | DATA | 12/17 | GIDA GESTIONE IMPIANTI DEPURAZIONE ACQUE S.p.A. | | PROGETTO IMPIANTI DI SOLLEVAMENTO RETI FOGNARIE DI PRATO E MONTEMURLO | D29 | = | | |
| 2 | SECONDA EMISSIONE | 03/18 | | DISEGN. | DTI | | | | | + | | |
| | | | | VISTO | DTI/LAF | | | QUADRO ELETTRICO GENERALE | | 710503BBACP0252 | FG. | 20 |
| REV. | MODIFICA | DATA | FIRMA | APPR. | DTI/PAS | SOST.IL: | SOST.DA: | FILE: QUADRO POMPE | | | TOT | 43 |

# AUSILIARI POMPA SOLLEVAMENTO 5

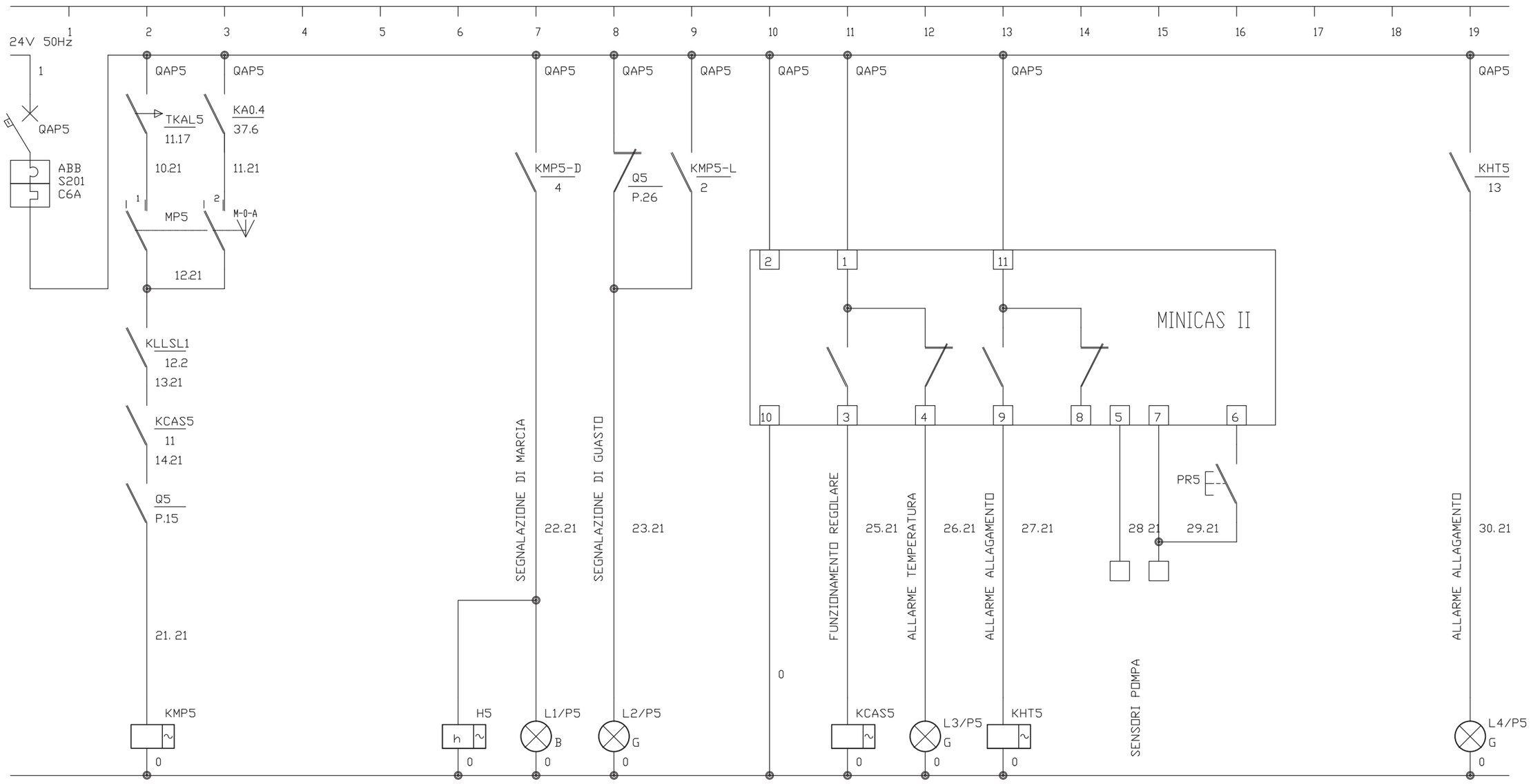


| POS. \ CONT. | 1 | 2 | 3 | 4 |
|---|---|---|---|---|
| MAN | ◉ | ☐ | ◉ | ☐ |
| 0 | ☐ | ☐ | ☐ | ☐ |
| AUT | ☐ | ◉ | ☐ | ◉ |
| MP1 | 2 | 3 | 22.4 | 27.2 |

| REV. | MODIFICA | DATA | FIRMA |
|---|---|---|---|
| 1 | PRIMA EMISSIONE | 12/17 | |
| 2 | SECONDA EMISSIONE | 03/18 | |

| | |
|---|---|
| DATA | 12/17 |
| DISEGN. | DTI |
| VISTO | DTI/LAF |
| APPR. | DTI/PAS |

GIDA GESTIONE IMPIANTI DEPURAZIONE ACQUE S.p.A.

SOST.IL: SOST.DA: FILE: QUADRO POMPE

PROGETTO IMPIANTI DI SOLLEVAMENTO
RETI FOGNARIE DI PRATO E MONTEMURLO

QUADRO ELETTRICO GENERALE

D29

710503BBACP0252

= 
+

FG. 21
TOT 43

# AUSILIARI INVERTER POMPA 5

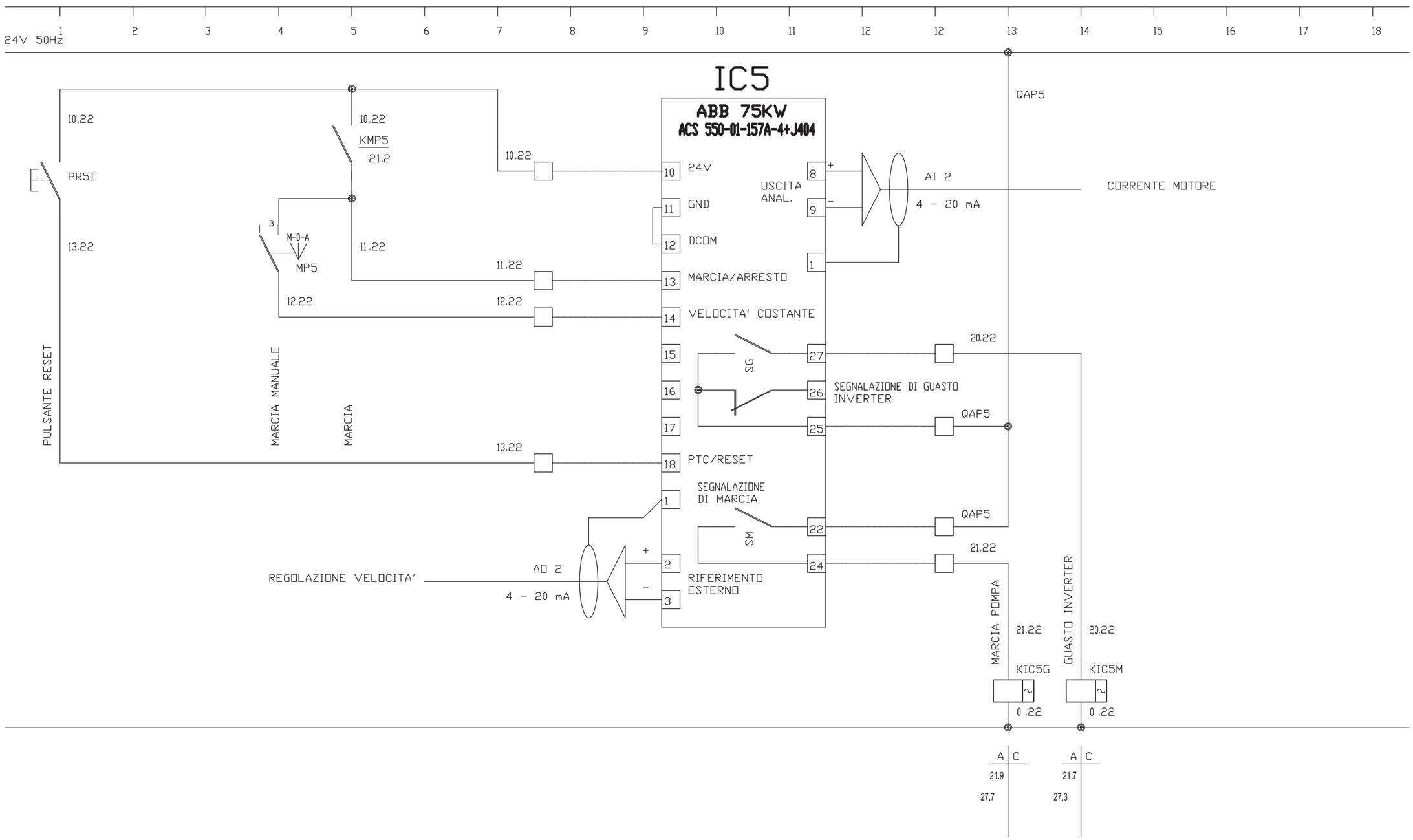


| | | | | | | | | | | | | | |
|---|---|---|---|---|---|---|---|---|---|---|---|---|---|
| 1 | PRIMA EMISSIONE | 12/17 | | DATA | 12/17 | GIDA GESTIONE IMPIANTI DEPURAZIONE ACQUE S.p.A. | | | PROGETTO IMPIANTI DI SOLLEVAMENTO RETI FOGNARIE DI PRATO E MONTEMURLO | D29 | = | | |
| 2 | SECONDA EMISSIONE | 03/18 | | DISEGN. | DTI | | | | | | + | | |
| | | | | VISTO | DTI/LAF | | | | QUADRO ELETTRICO GENERALE | 710503BBACP0252 | | FG. | 22 |
| REV. | MODIFICA | DATA | FIRMA | APPR. | DTI/PAS | SOST.IL: | SOST.DA: | FILE: QUADRO POMPE | | | | TOT | 43 |

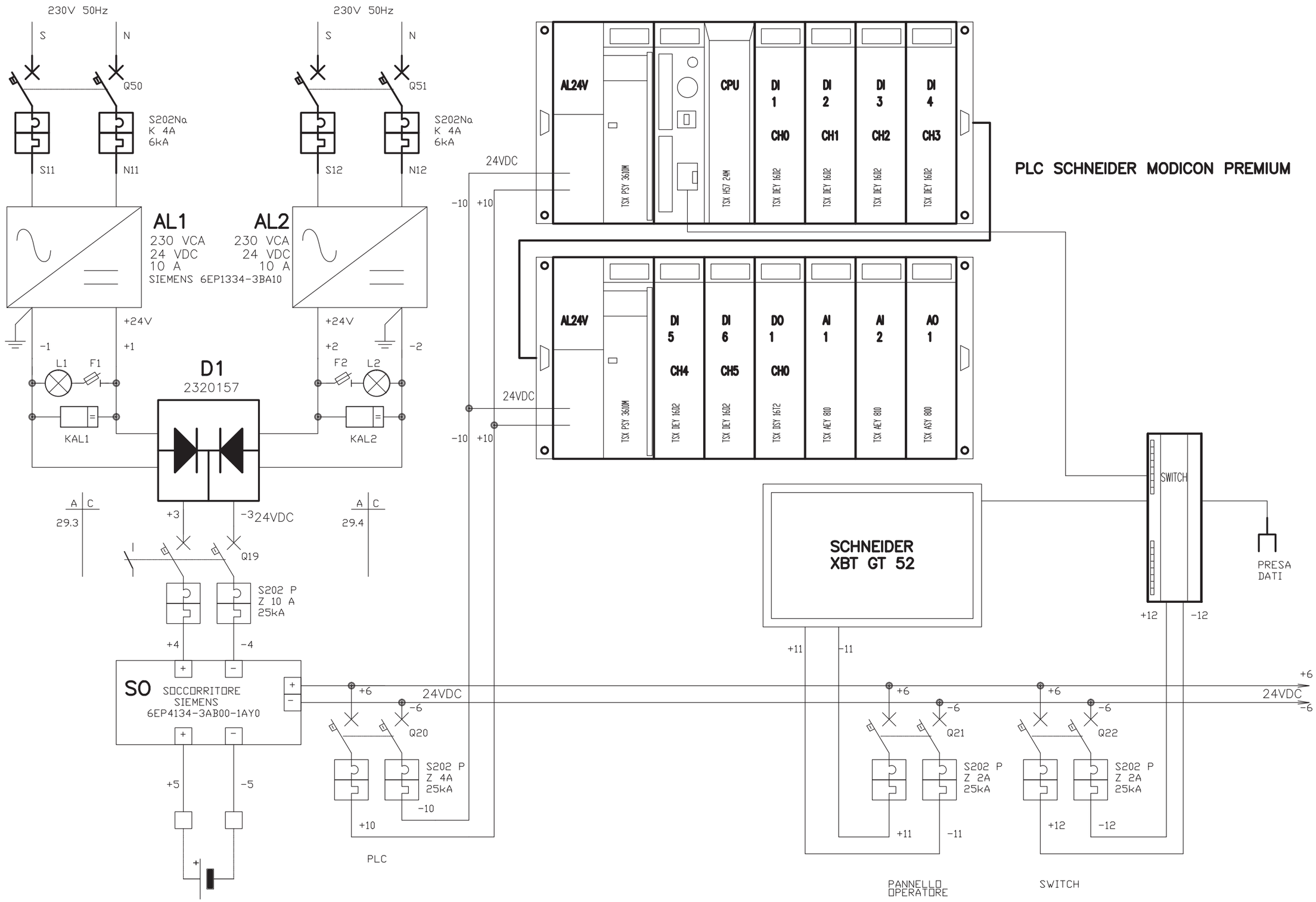


| | | | | | | | | | | | | | |
|---|---|---|---|---|---|---|---|---|---|---|---|---|---|
| 1 | PRIMA EMISSIONE | 12/17 | | DATA | 12/17 | GIDA GESTIONE IMPIANTI DEPURAZIONE ACQUE S.p.A. | | PROGETTO IMPIANTI DI SOLLEVAMENTO RETI FOGNARIE DI PRATO E MONTEMURLO | D29 | = | | |
| 2 | SECONDA EMISSIONE | 03/18 | | DISEGN. | DTI | | | | | + | | |
| | | | | VISTO | DTI/LAF | | | QUADRO ELETTRICO GENERALE | | | 710503BBACP0252 | FG. 23 |
| REV. | MODIFICA | DATA | FIRMA | APPR. | DTI/PAS | SOST.IL: | SOST.DA: | FILE: QUADRO POMPE | | | | TOT 43 |

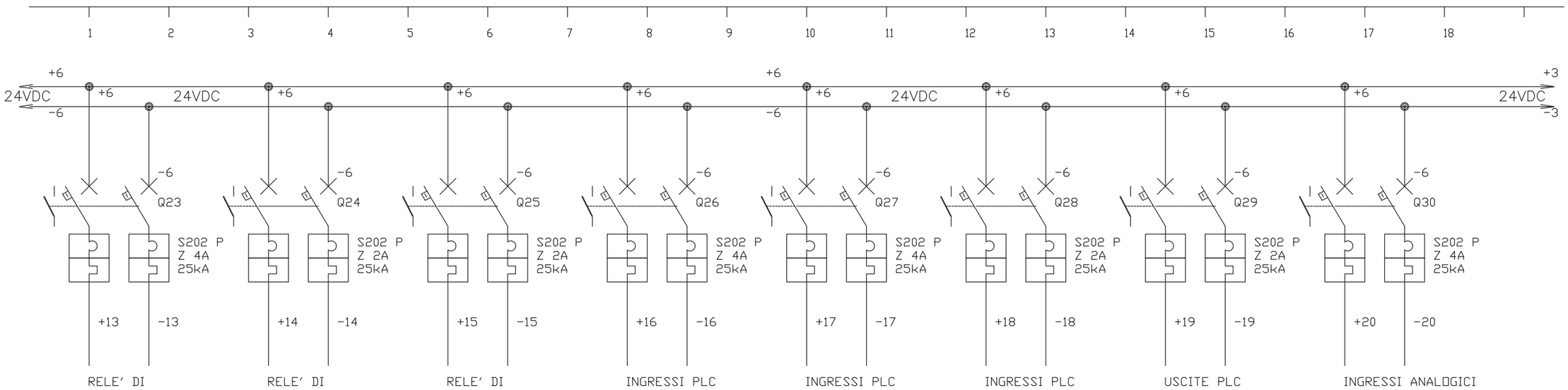


| | | | | | | | | | | | |
|---|---|---|---|---|---|---|---|---|---|---|---|
| 1 | PRIMA EMISSIONE | 12/17 | | DATA | 12/17 | GIDA GESTIONE IMPIANTI DEPURAZIONE ACQUE S.p.A. | | PROGETTO IMPIANTI DI SOLLEVAMENTO RETI FOGNARIE DI PRATO E MONTEMURLO | D29 | = | |
| 2 | SECONDA EMISSIONE | 03/18 | | DISEGN. | DTI | | | | | + | |
| | | | | VISTO | DTI/LAF | | | QUADRO ELETTRICO GENERALE | 710503BBACP0252 | FG. | 24 |
| REV. | MODIFICA | DATA | FIRMA | APPR. | DTI/PAS | SOST.IL: | SOST.DA: | FILE: QUADRO POMPE | | TOT | 43 |

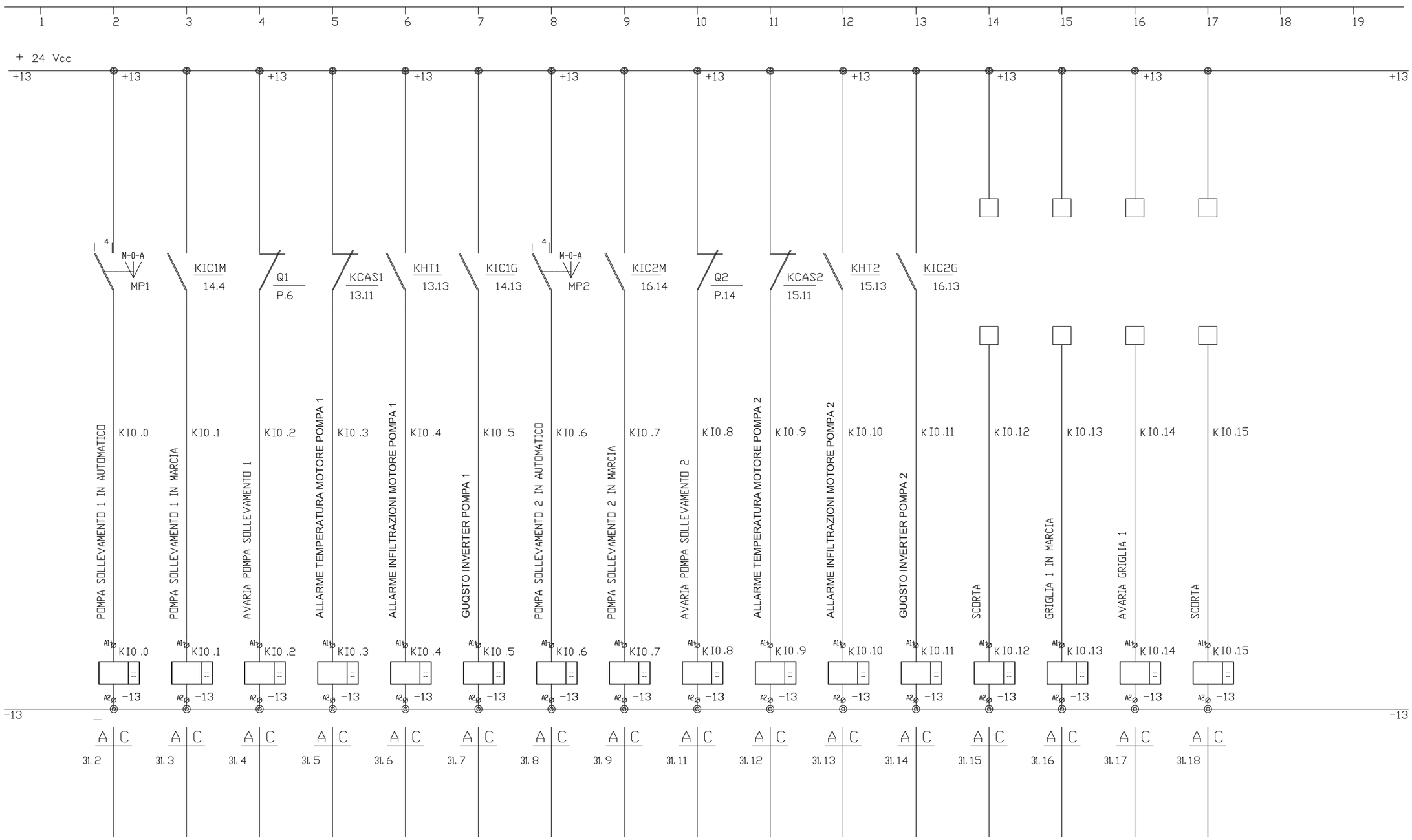


| | | | | | | | | | | | | |
|---|---|---|---|---|---|---|---|---|---|---|---|---|
| 1 | PRIMA EMISSIONE | 12/17 | | DATA | 12/17 | GIDA GESTIONE IMPIANTI DEPURAZIONE ACQUE S.p.A. | | PROGETTO IMPIANTI DI SOLLEVAMENTO RETI FOGNARIE DI PRATO E MONTEMURLO | D29 | = | | |
| 2 | SECONDA EMISSIONE | 03/18 | | DISEGN. | DTI | | | | | + | | |
| | | | | VISTO | DTI/LAF | | | QUADRO ELETTRICO GENERALE | | 710503BBACP0252 | FG. | 25 |
| REV. | MODIFICA | DATA | FIRMA | APPR. | DTI/PAS | SOST.IL: | SOST.DA: | FILE: QUADRO POMPE | | | TOT | 43 |

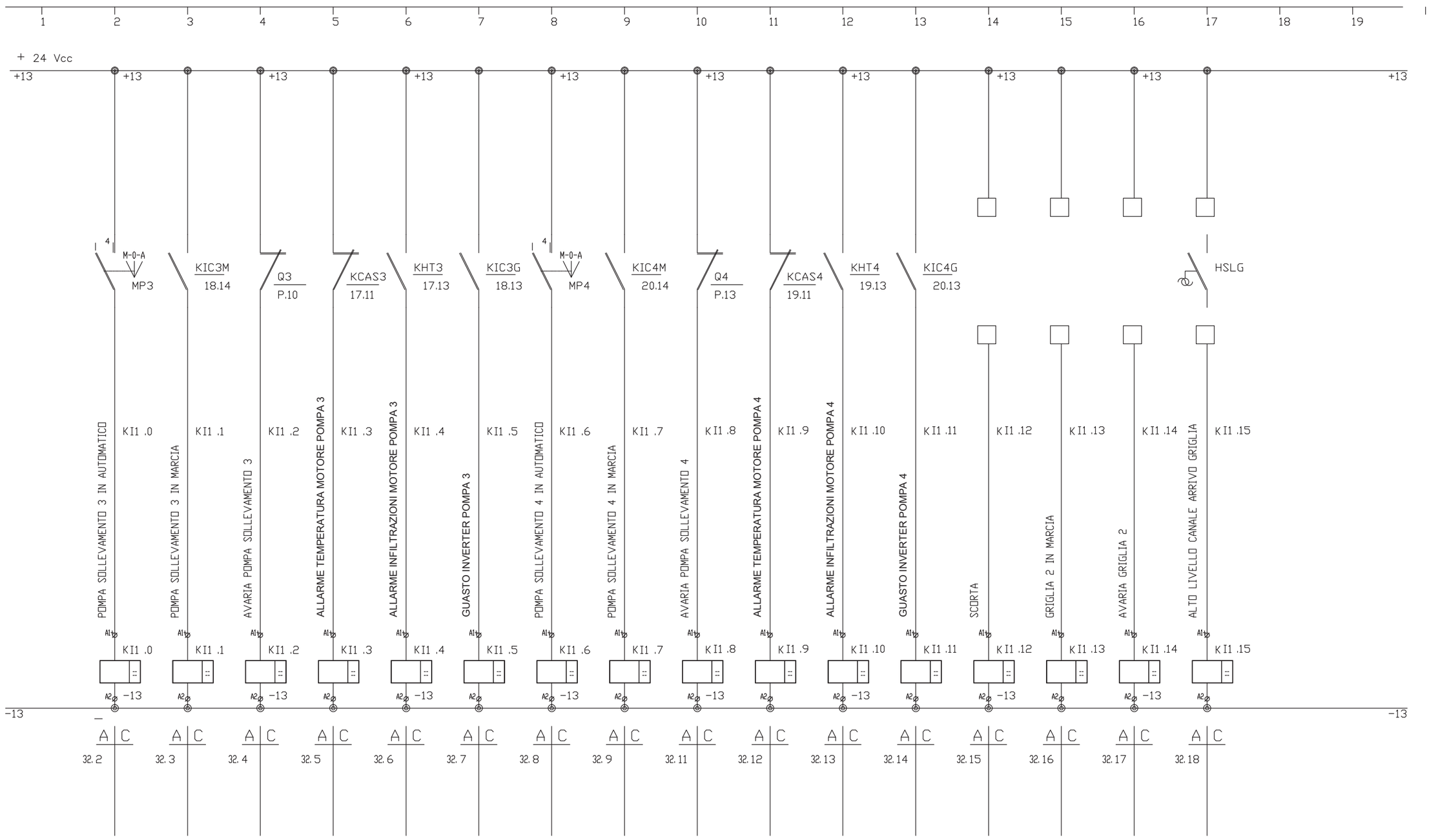


| | | | | | | | | | | | |
|---|---|---|---|---|---|---|---|---|---|---|---|
| 1 | PRIMA EMISSIONE | 12/17 | | DATA | 12/17 | GIDA GESTIONE IMPIANTI DEPURAZIONE ACQUE S.p.A. | | PROGETTO IMPIANTI DI SOLLEVAMENTO RETI FOGNARIE DI PRATO E MONTEMURLO | D29 | = | |
| 2 | SECONDA EMISSIONE | 03/18 | | DISEGN. | DTI | | | | | + | |
| | | | | VISTO | DTI/LAF | | | QUADRO ELETTRICO GENERALE | 710503BBACP0252 | FG. | 26 |
| REV. | MODIFICA | DATA | FIRMA | APPR. | DTI/PAS | SOST.IL: | SOST.DA: | FILE: QUADRO POMPE | | TOT | 43 |

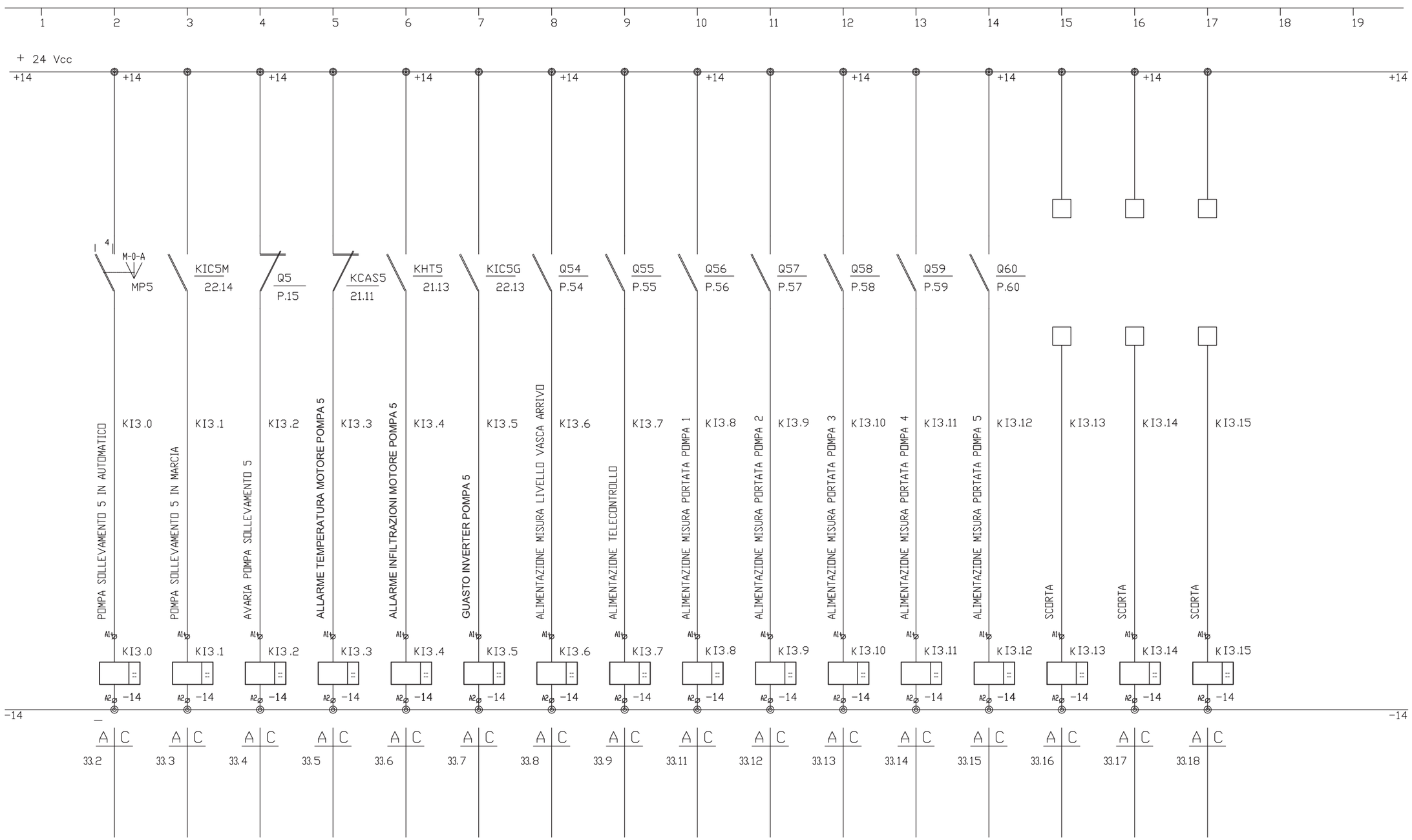


| | | | | | | | | | | | |
|---|---|---|---|---|---|---|---|---|---|---|---|
| 1 | PRIMA EMISSIONE | 12/17 | | DATA | 12/17 | GIDA GESTIONE IMPIANTI DEPURAZIONE ACQUE S.p.A. | | PROGETTO IMPIANTI DI SOLLEVAMENTO RETI FOGNARIE DI PRATO E MONTEMURLO | D29 | = | |
| 2 | SECONDA EMISSIONE | 03/18 | | DISEGN. | DTI | | | | | + | |
| | | | | VISTO | DTI/LAF | | | QUADRO ELETTRICO GENERALE | 710503BBACP0251 | FG. | 27 |
| REV. | MODIFICA | DATA | FIRMA | APPR. | DTI/PAS | SOST.IL: | SOST.DA: | FILE: QUADRO POMPE | | TOT | 43 |

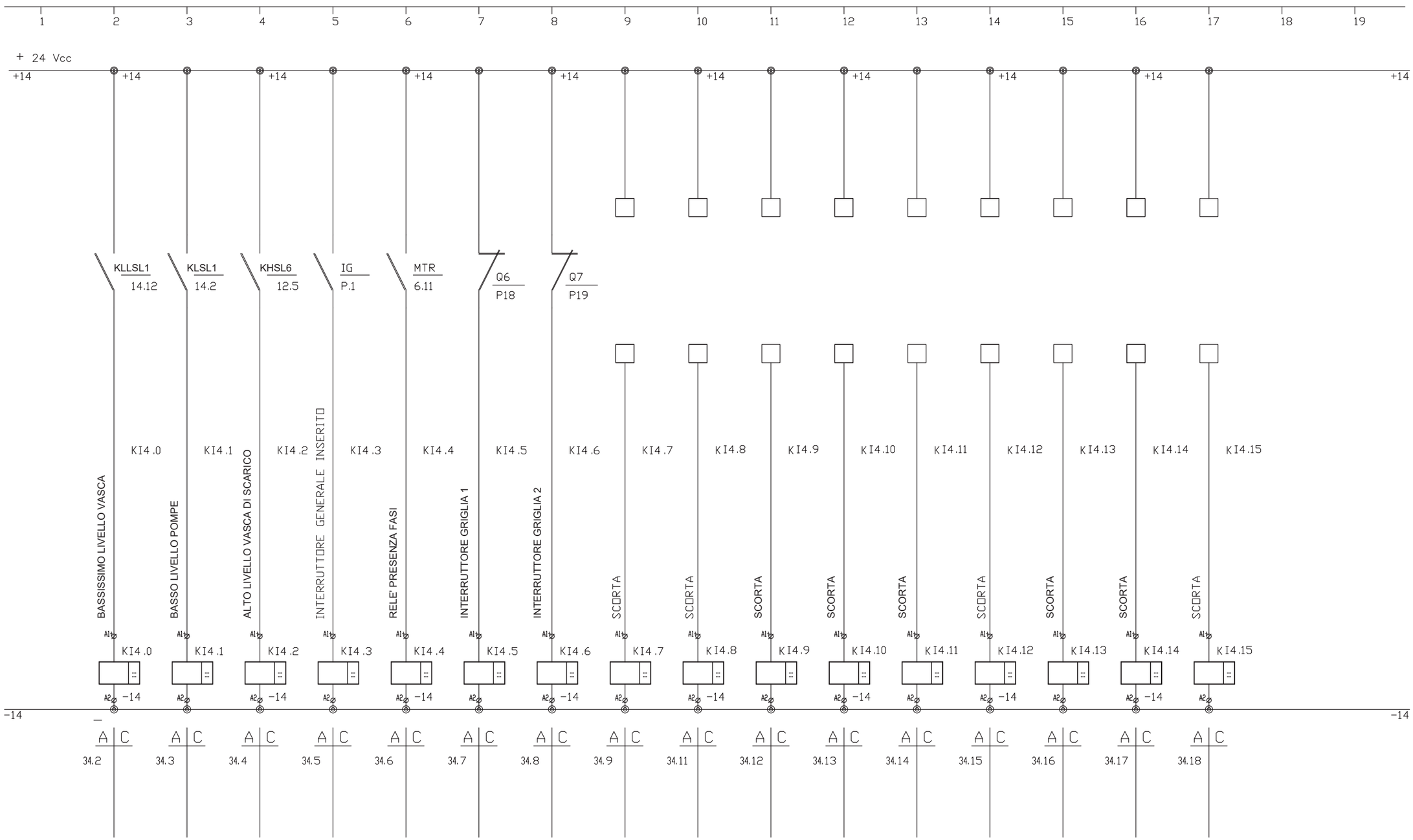


| REV. | MODIFICA | DATA | FIRMA |
|---|---|---|---|
| 1 | PRIMA EMISSIONE | 12/17 | |
| 2 | SECONDA EMISSIONE | 03/18 | |

| | |
|---|---|
| DATA | 12/17 |
| DISEGN. | DTI |
| VISTO | DTI/LAF |
| APPR. | DTI/PAS |

GIDA GESTIONE IMPIANTI DEPURAZIONE ACQUE S.p.A.

SOST.IL: SOST.DA: FILE: QUADRO POMPE

PROGETTO IMPIANTI DI SOLLEVAMENTO RETI FOGNARIE DI PRATO E MONTEMURLO

QUADRO ELETTRICO GENERALE

D29

710503BBACP0252

=
+

FG. 28
TOT 43

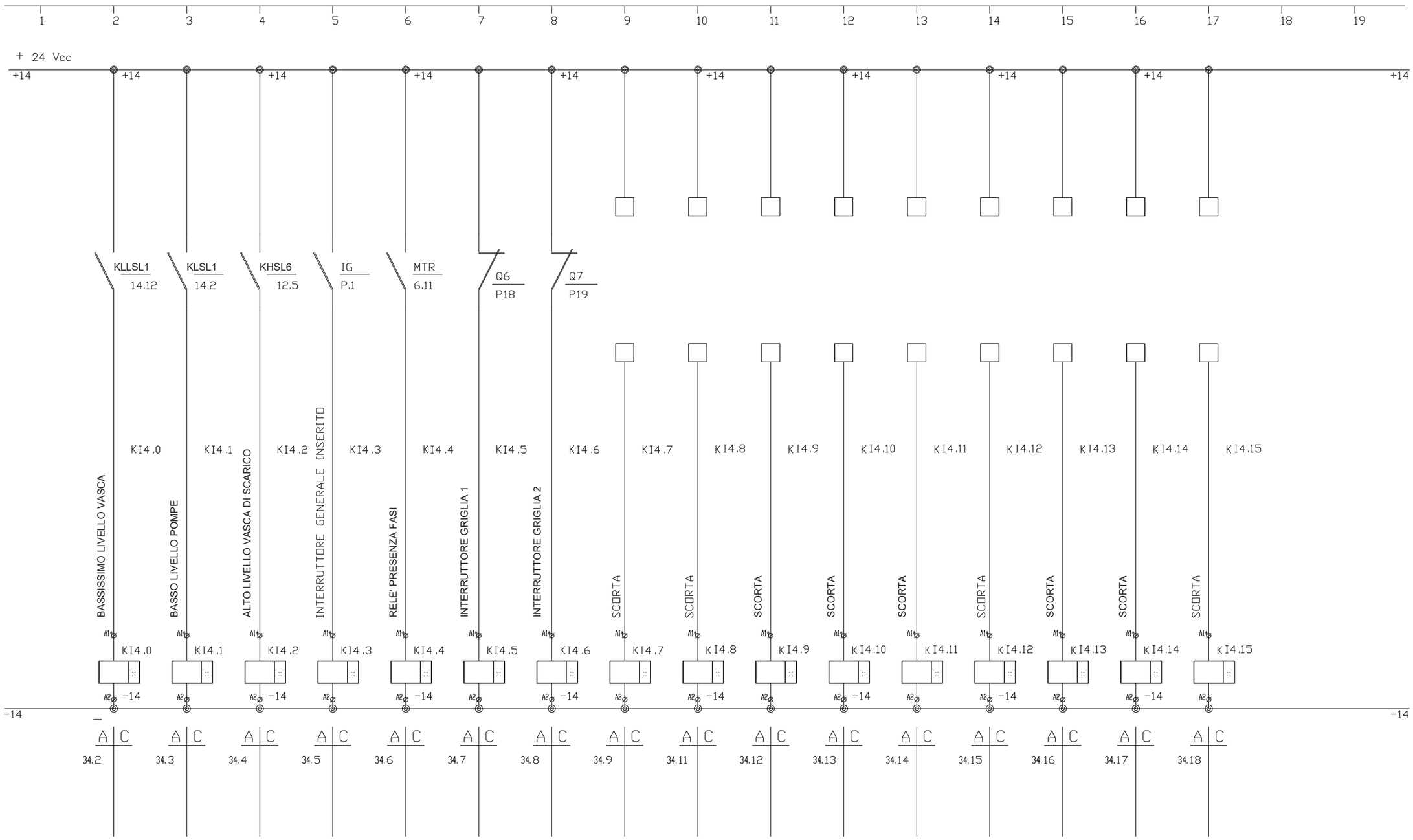


| REV. | MODIFICA | DATA | FIRMA |
|---|---|---|---|
| 1 | PRIMA EMISSIONE | 12/17 | |
| 2 | SECONDA EMISSIONE | 03/18 | |

| | |
|---|---|
| DATA | 12/17 |
| DISEGN. | DTI |
| VISTO | DTI/LAF |
| APPR. | DTI/PAS |

GIDA GESTIONE IMPIANTI DEPURAZIONE ACQUE S.p.A.

SOST.IL: SOST.DA: FILE: QUADRO POMPE

PROGETTO IMPIANTI DI SOLLEVAMENTO RETI FOGNARIE DI PRATO E MONTEMURLO

QUADRO ELETTRICO GENERALE

D29

=
+

710503BBACP0252

FG. 29
TOT 43

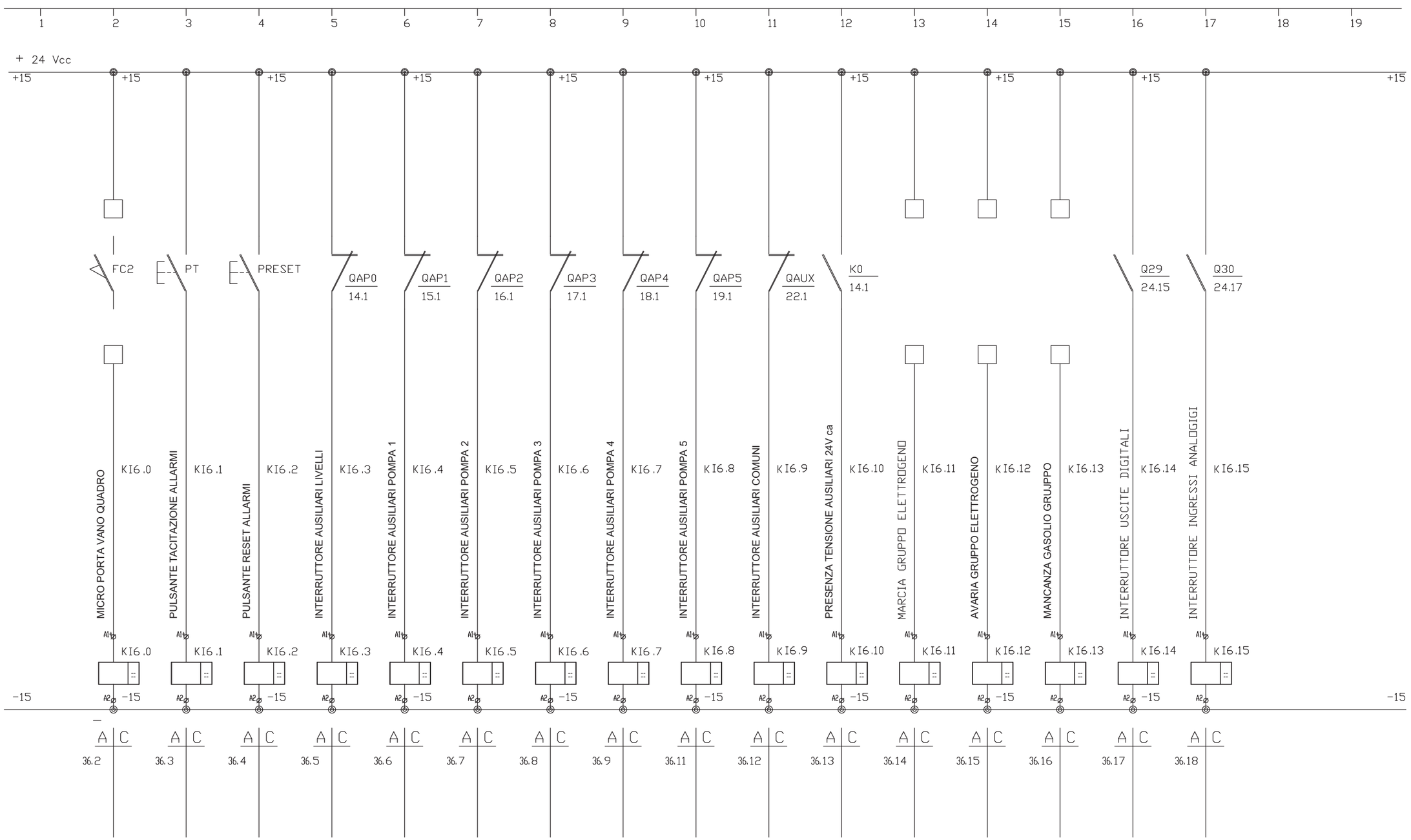


| REV. | MODIFICA | DATA | FIRMA |
|---|---|---|---|
| 1 | PRIMA EMISSIONE | 12/17 | |
| 2 | SECONDA EMISSIONE | 03/18 | |

| | |
|---|---|
| DATA | 12/17 |
| DISEGN. | DTI |
| VISTO | DTI/LAF |
| APPR. | DTI/PAS |

GIDA GESTIONE IMPIANTI DEPURAZIONE ACQUE S.p.A.

SOST.IL: SOST.DA: FILE: QUADRO POMPE

PROGETTO IMPIANTI DI SOLLEVAMENTO RETI FOGNARIE DI PRATO E MONTEMURLO

QUADRO ELETTRICO GENERALE

D29

710503BBACP0252

= +

FG. 30

TOT 43

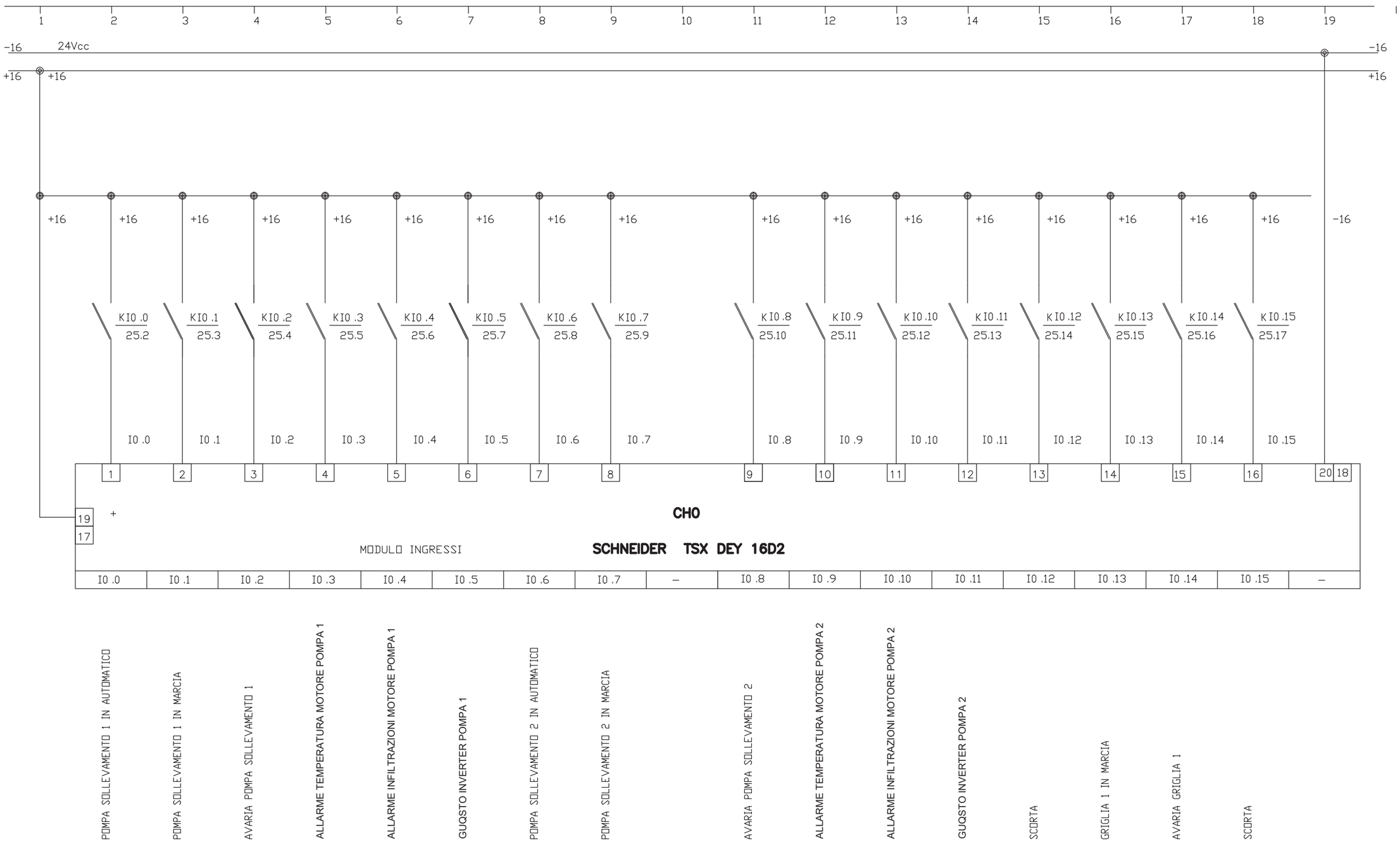


| REV. | MODIFICA | DATA | FIRMA |
|---|---|---|---|
| 1 | PRIMA EMISSIONE | 12/17 | |
| 2 | SECONDA EMISSIONE | 03/18 | |

| | |
|---|---|
| DATA | 12/17 |
| DISEGN. | DTI |
| VISTO | DTI/LAF |
| APPR. | DTI/PAS |

GIDA GESTIONE IMPIANTI DEPURAZIONE ACQUE S.p.A.

SOST.IL: SOST.DA: FILE: QUADRO POMPE

PROGETTO IMPIANTI DI SOLLEVAMENTO RETI FOGNARIE DI PRATO E MONTEMURLO

QUADRO ELETTRICO GENERALE

D29

710503BBACP0252

FG. 31

TOT 43

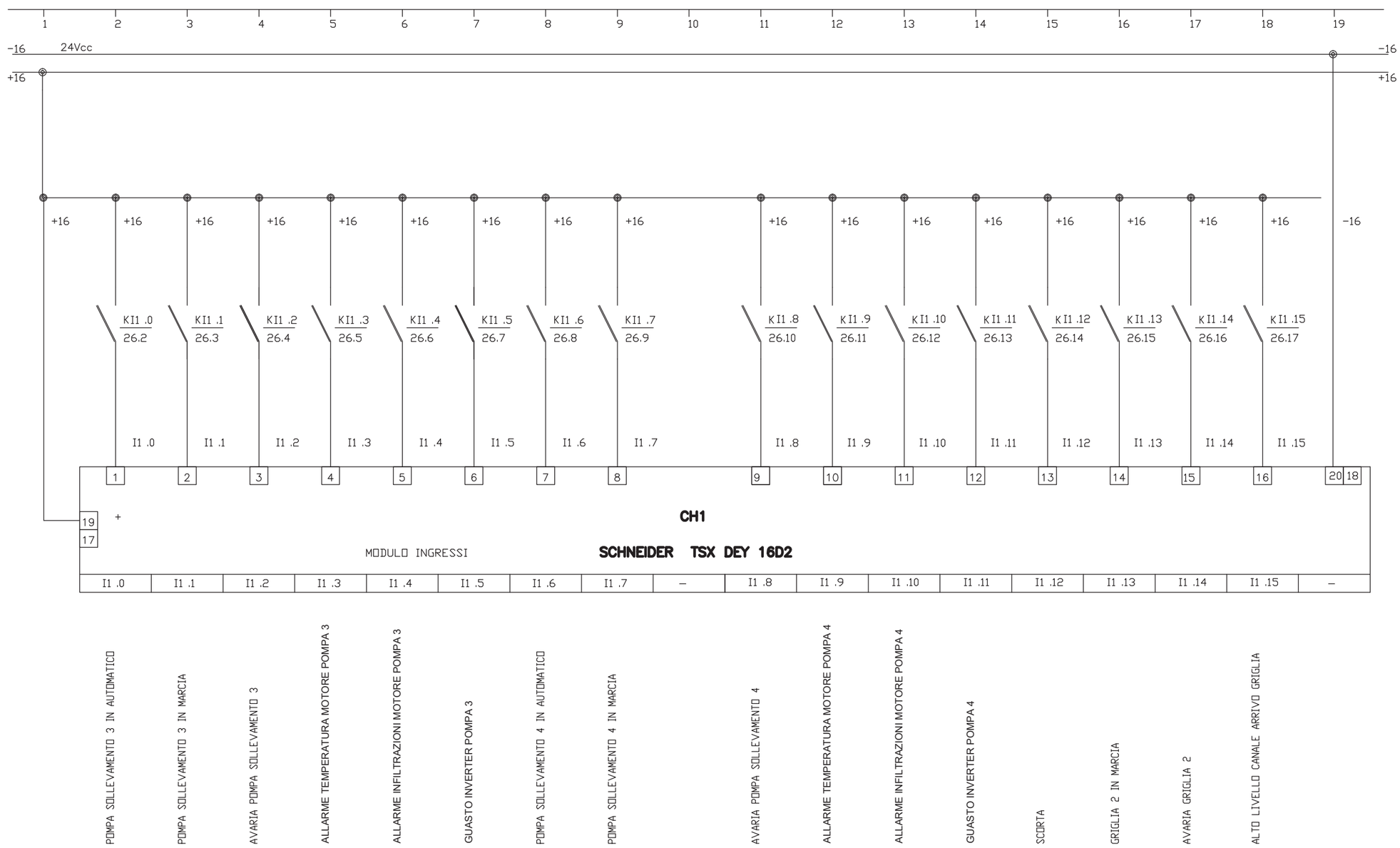


| REV. | MODIFICA | DATA | FIRMA |
|---|---|---|---|
| 1 | PRIMA EMISSIONE | 12/17 | |
| 2 | SECONDA EMISSIONE | 03/18 | |

| | |
|---|---|
| DATA | 12/17 |
| DISEGN. | DTI |
| VISTO | DTI/LAF |
| APPR. | DTI/PAS |

GIDA GESTIONE IMPIANTI DEPURAZIONE ACQUE S.p.A.

SOST.IL: SOST.DA: FILE: QUADRO POMPE

PROGETTO IMPIANTI DI SOLLEVAMENTO RETI FOGNARIE DI PRATO E MONTEMURLO

QUADRO ELETTRICO GENERALE

D29

710503BBACP0252

=
+

FG. 32
TOT 43

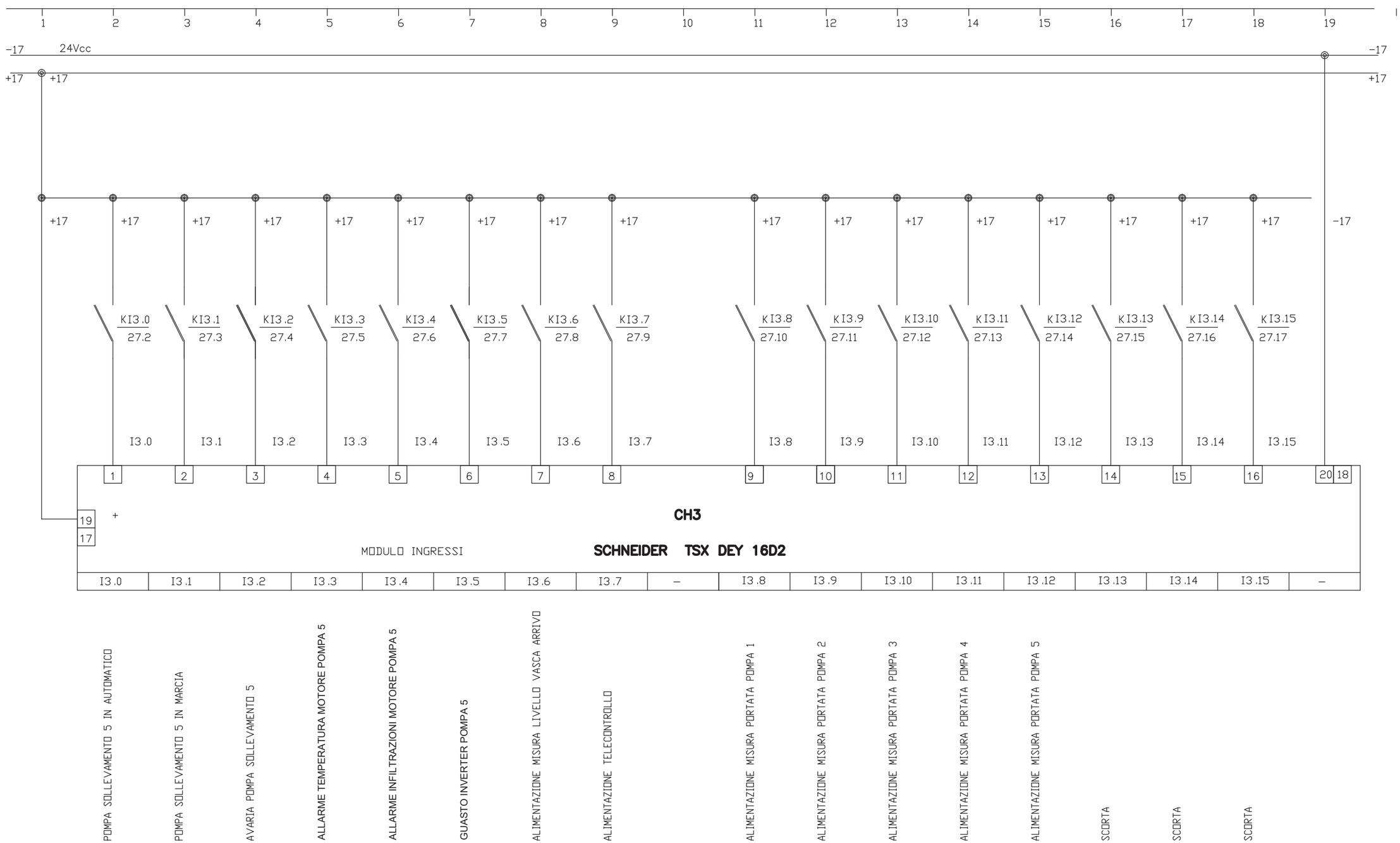


| REV. | MODIFICA | DATA | FIRMA |
|---|---|---|---|
| 1 | PRIMA EMISSIONE | 12/17 | |
| 2 | SECONDA EMISSIONE | 03/18 | |

| | |
|---|---|
| DATA | 12/17 |
| DISEGN. | DTI |
| VISTO | DTI/LAF |
| APPR. | DTI/PAS |

GIDA GESTIONE IMPIANTI DEPURAZIONE ACQUE S.p.A.

SOST.IL: SOST.DA: FILE: QUADRO POMPE

PROGETTO IMPIANTI DI SOLLEVAMENTO
RETI FOGNARIE DI PRATO E MONTEMURLO

QUADRO ELETTRICO GENERALE

D29

=
+

710503BBACP0252

FG. 33
TOT 43

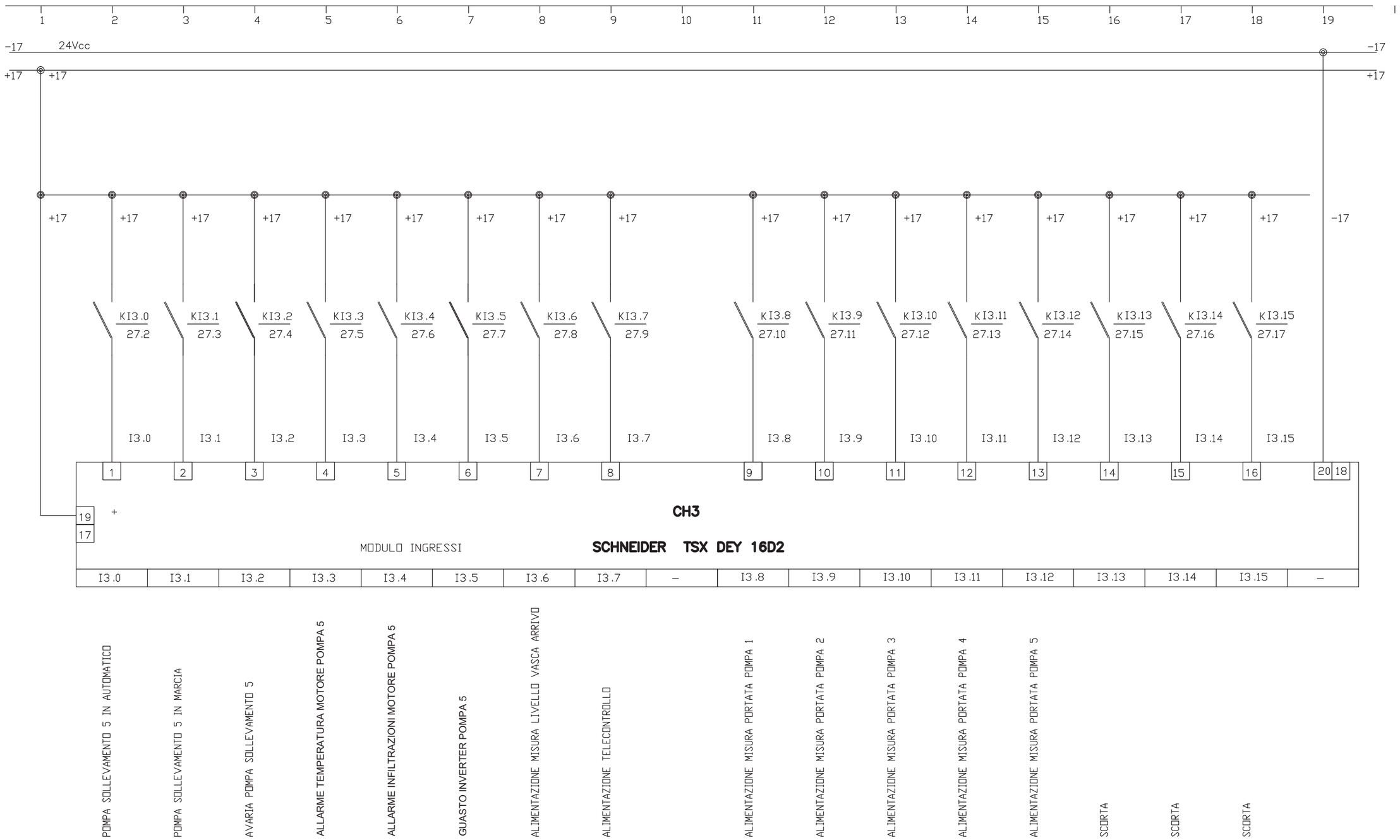


| REV. | MODIFICA | DATA | FIRMA |
|---|---|---|---|
| 1 | PRIMA EMISSIONE | 12/17 | |
| 2 | SECONDA EMISSIONE | 03/18 | |

| | |
|---|---|
| DATA | 12/17 |
| DISEGN. | DTI |
| VISTO | DTI/LAF |
| APPR. | DTI/PAS |

GIDA GESTIONE IMPIANTI DEPURAZIONE ACQUE S.p.A.

SOST.IL: SOST.DA: FILE: QUADRO POMPE

PROGETTO IMPIANTI DI SOLLEVAMENTO RETI FOGNARIE DI PRATO E MONTEMURLO

QUADRO ELETTRICO GENERALE

D29

=

+

710503BBACP0252

FG. 34

TOT 43

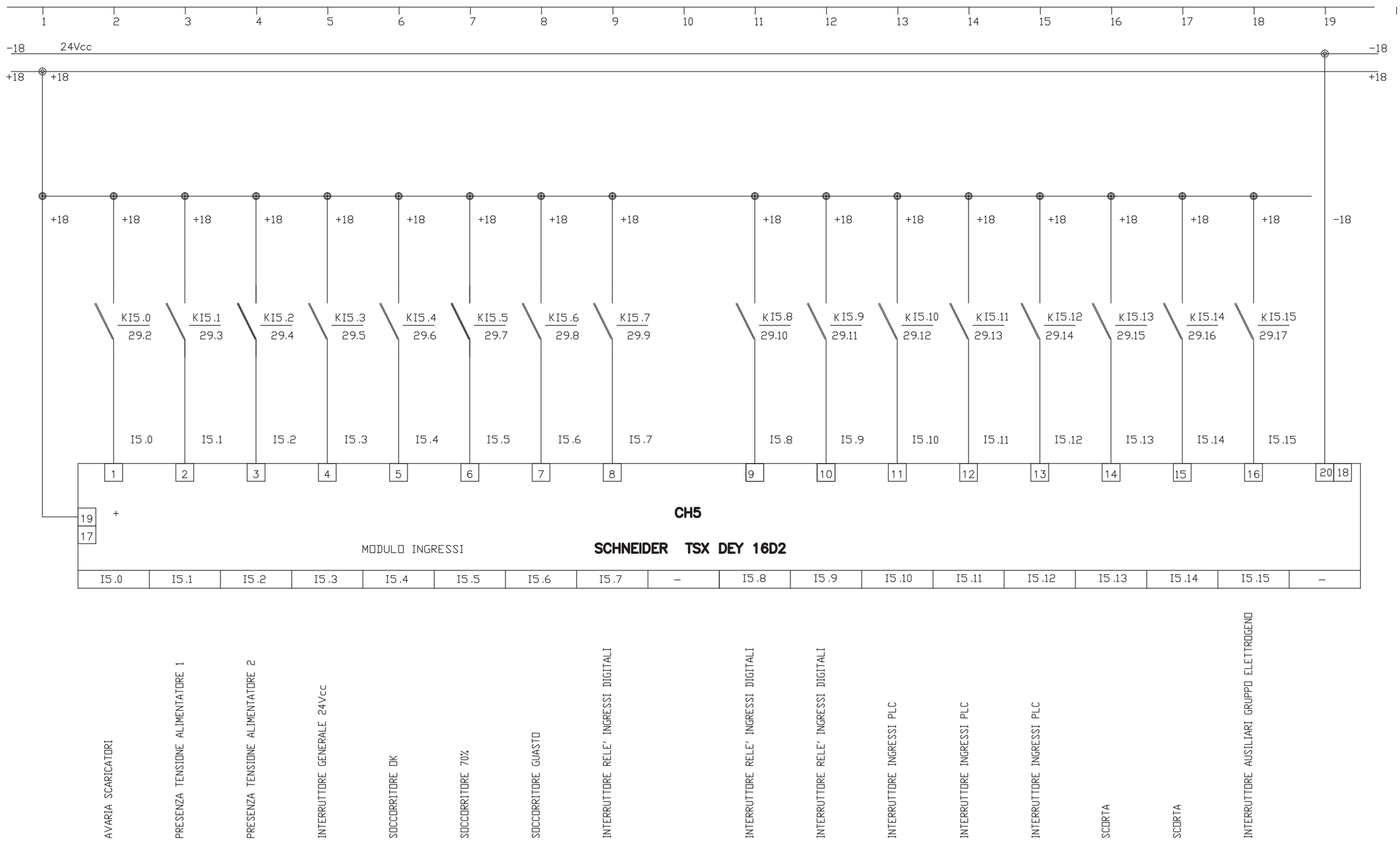


| REV. | MODIFICA | DATA | FIRMA |
|---|---|---|---|
| 1 | PRIMA EMISSIONE | 12/17 | |
| 2 | SECONDA EMISSIONE | 03/18 | |

| | |
|---|---|
| DATA | 12/17 |
| DISEGN. | DTI |
| VISTO | DTI/LAF |
| APPR. | DTI/PAS |

GIDA GESTIONE IMPIANTI DEPURAZIONE ACQUE S.p.A.

SOST.IL: SOST.DA: FILE: QUADRO POMPE

PROGETTO IMPIANTI DI SOLLEVAMENTO
RETI FOGNARIE DI PRATO E MONTEMURLO

QUADRO ELETTRICO GENERALE

D29

=
+

710503BBACP0252

FG. 35
TOT 43

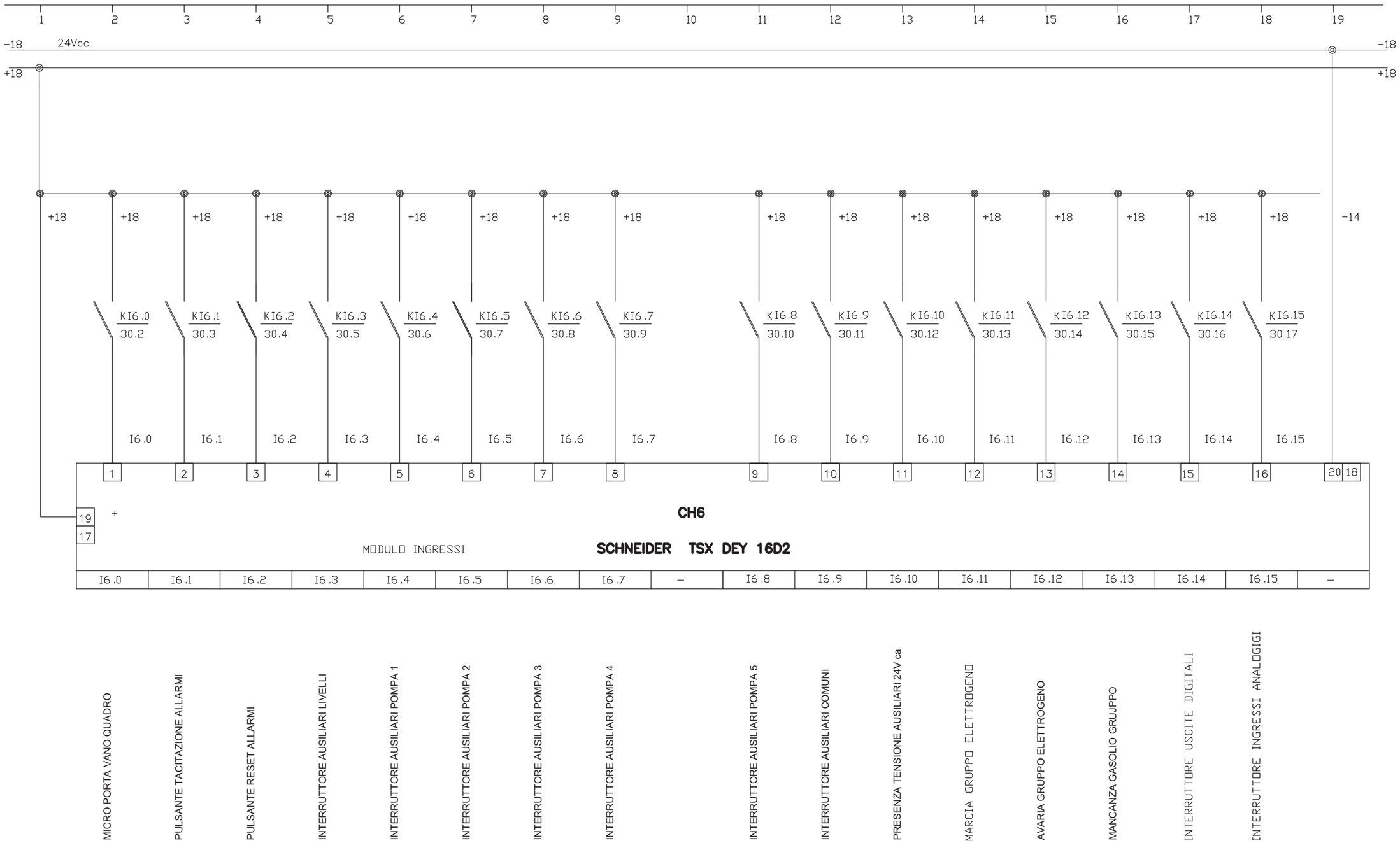


| REV. | MODIFICA | DATA | FIRMA |
|---|---|---|---|
| 1 | PRIMA EMISSIONE | 12/17 | |
| 2 | SECONDA EMISSIONE | 03/18 | |

| | |
|---|---|
| DATA | 12/17 |
| DISEGN. | DTI |
| VISTO | DTI/LAF |
| APPR. | DTI/PAS |

GIDA GESTIONE IMPIANTI DEPURAZIONE ACQUE S.p.A.

SOST.IL: SOST.DA: FILE: QUADRO POMPE

PROGETTO IMPIANTI DI SOLLEVAMENTO RETI FOGNARIE DI PRATO E MONTEMURLO

QUADRO ELETTRICO GENERALE

D29

710503BBACP0252

FG. 36

TOT 43

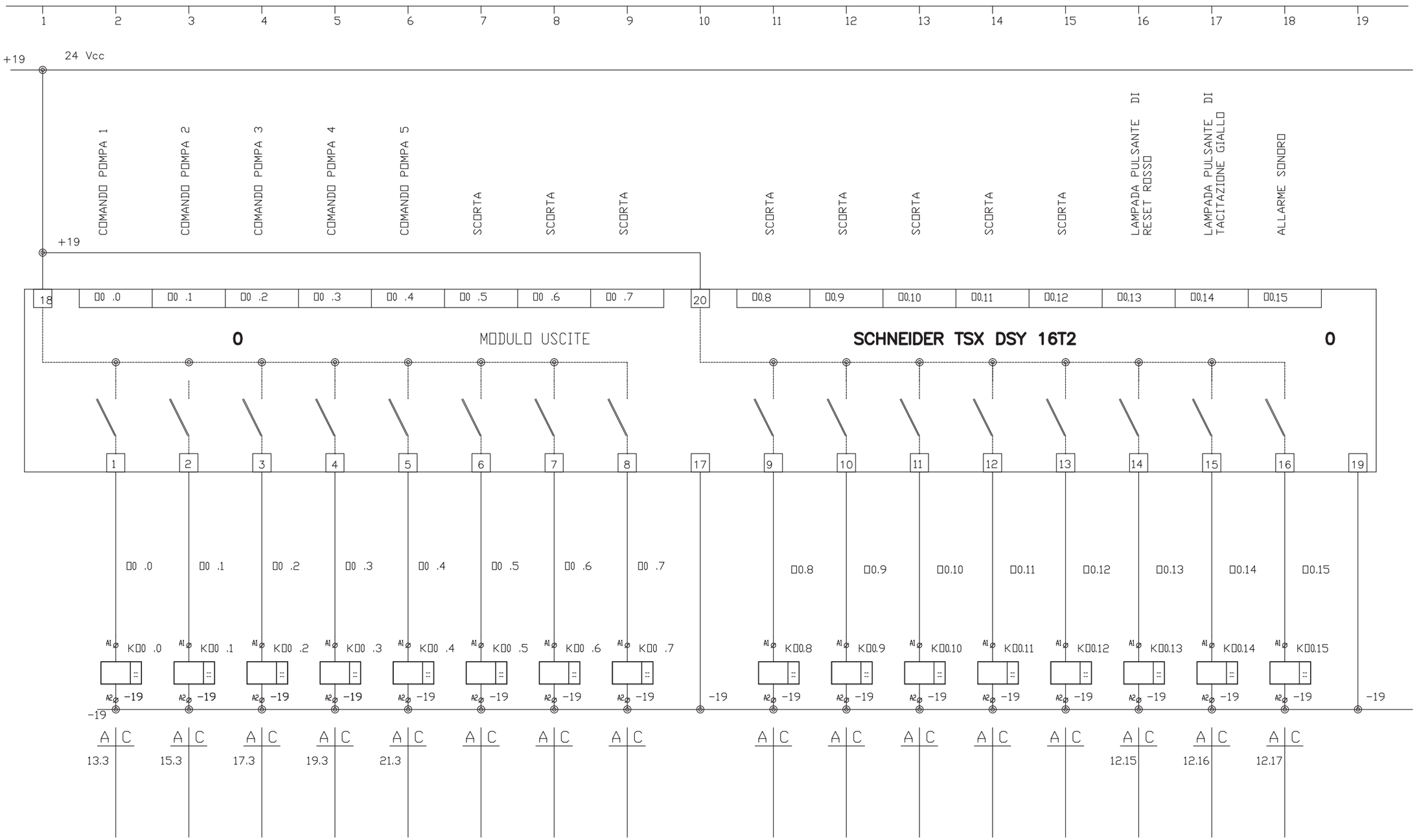


| | | | | | | | | | | | |
|---|---|---|---|---|---|---|---|---|---|---|---|
| 1 | PRIMA EMISSIONE | 12/17 | | DATA | 12/17 | GIDA GESTIONE IMPIANTI DEPURAZIONE ACQUE S.p.A. | | PROGETTO IMPIANTI DI SOLLEVAMENTO RETI FOGNARIE DI PRATO E MONTEMURLO | D29 | = | |
| 2 | SECONDA EMISSIONE | 03/18 | | DISEGN. | DTI | | | | | + | |
| | | | | VISTO | DTI/LAF | | | QUADRO ELETTRICO GENERALE | 710503BBACP0252 | FG. | 37 |
| REV. | MODIFICA | DATA | FIRMA | APPR. | DTI/PAS | SOST.IL: | SOST.DA: | FILE: QUADRO POMPE | | TOT | 43 |

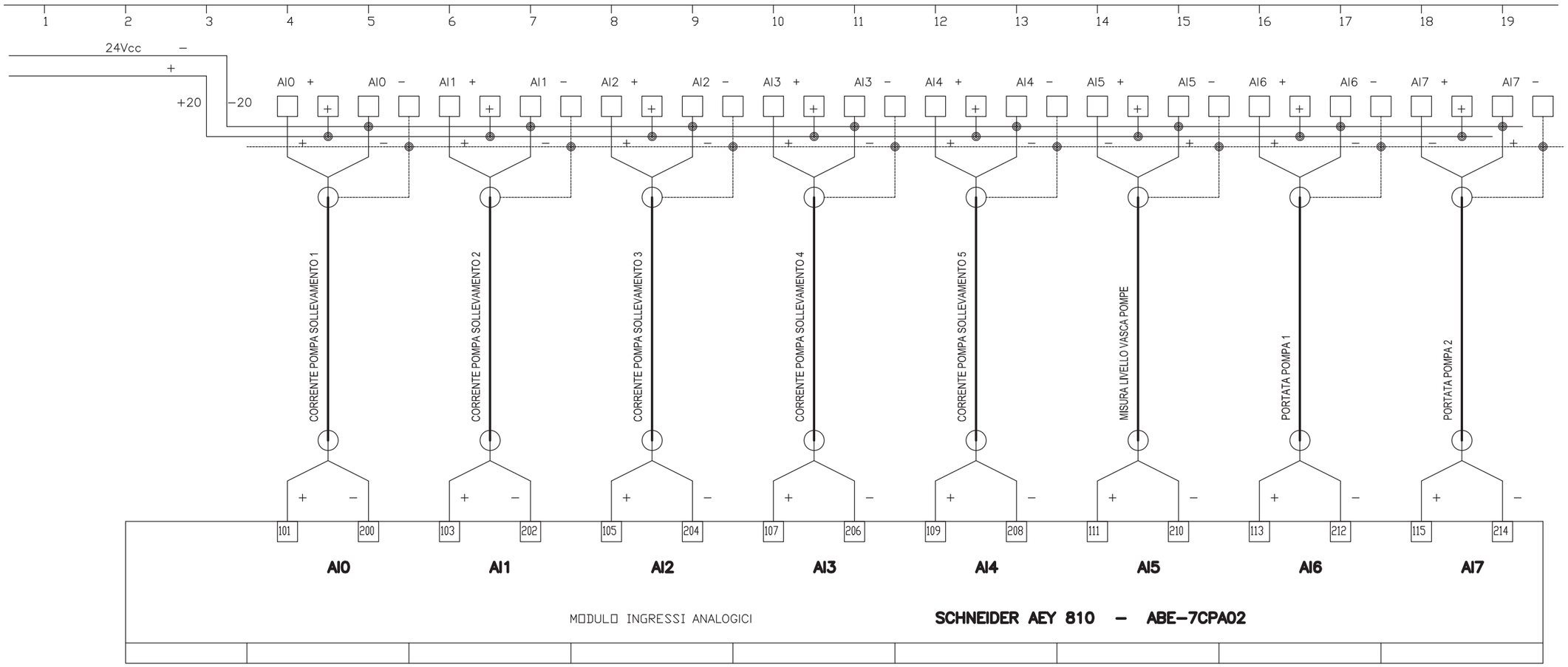


| | | | | | | | | | | | |
|---|---|---|---|---|---|---|---|---|---|---|---|
| 1 | PRIMA EMISSIONE | 12/17 | | DATA | 12/17 | GIDA GESTIONE IMPIANTI DEPURAZIONE ACQUE S.p.A. | | PROGETTO IMPIANTI DI SOLLEVAMENTO RETI FOGNARIE DI PRATO E MONTEMURLO | D29 | = | |
| 2 | SECONDA EMISSIONE | 03/18 | | DISEGN. | DTI | | | | | + | |
| | | | | VISTO | DTI/LAF | | | QUADRO ELETTRICO GENERALE | 710503BBACP0252 | FG. | 38 |
| REV. | MODIFICA | DATA | FIRMA | APPR. | DTI/PAS | SOST.IL: | SOST.DA: | FILE: QUADRO POMPE | | TOT | 43 |

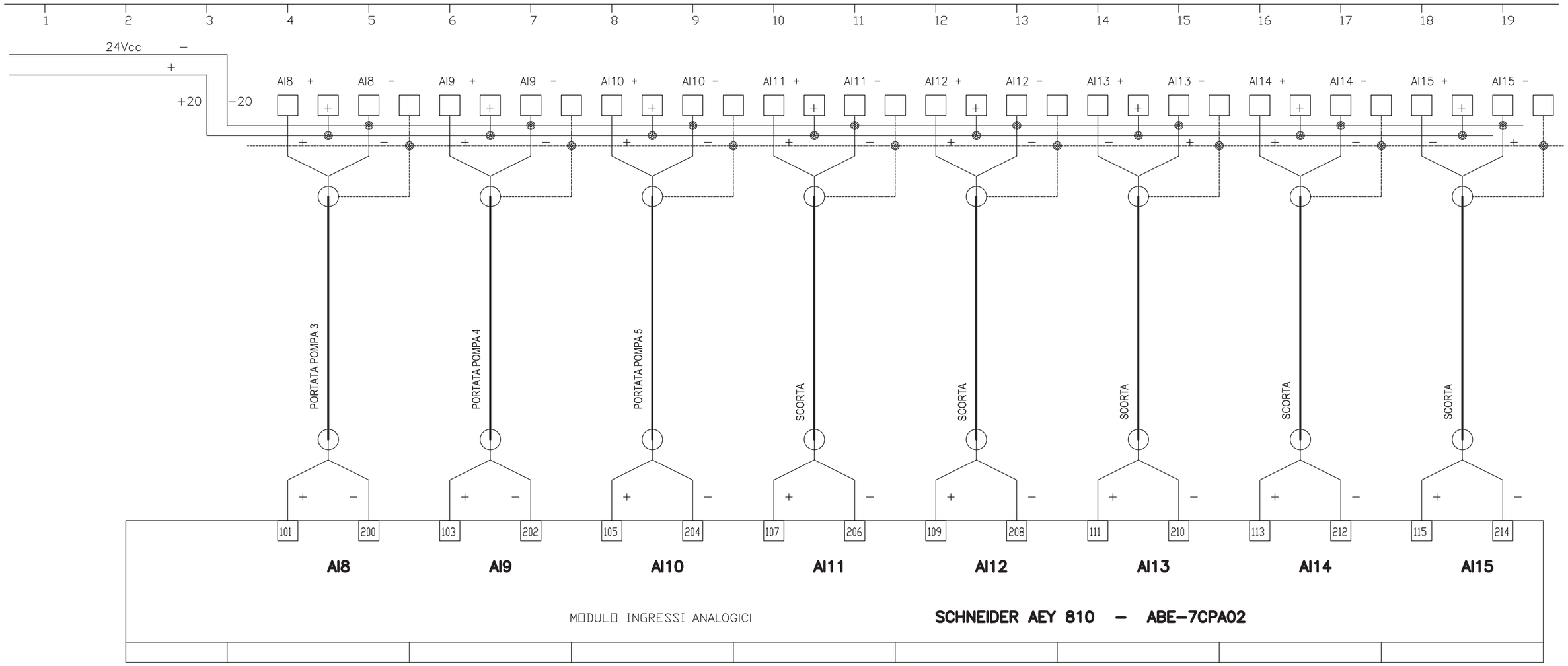


| | | | | | | | | | | | | |
|---|---|---|---|---|---|---|---|---|---|---|---|---|
| 1 | PRIMA EMISSIONE | 12/17 | | DATA | 12/17 | GIDA GESTIONE IMPIANTI DEPURAZIONE ACQUE S.p.A. | | PROGETTO IMPIANTI DI SOLLEVAMENTO RETI FOGNARIE DI PRATO E MONTEMURLO | D29 | = | | |
| 2 | SECONDA EMISSIONE | 03/18 | | DISEGN. | DTI | | | | | + | | |
| | | | | VISTO | DTI/LAF | | | QUADRO ELETTRICO GENERALE | | 710503BBACP0252 | FG. | 39 |
| REV. | MODIFICA | DATA | FIRMA | APPR. | DTI/PAS | SOST.IL: | SOST.DA: | FILE: QUADRO POMPE | | | TOT | 43 |

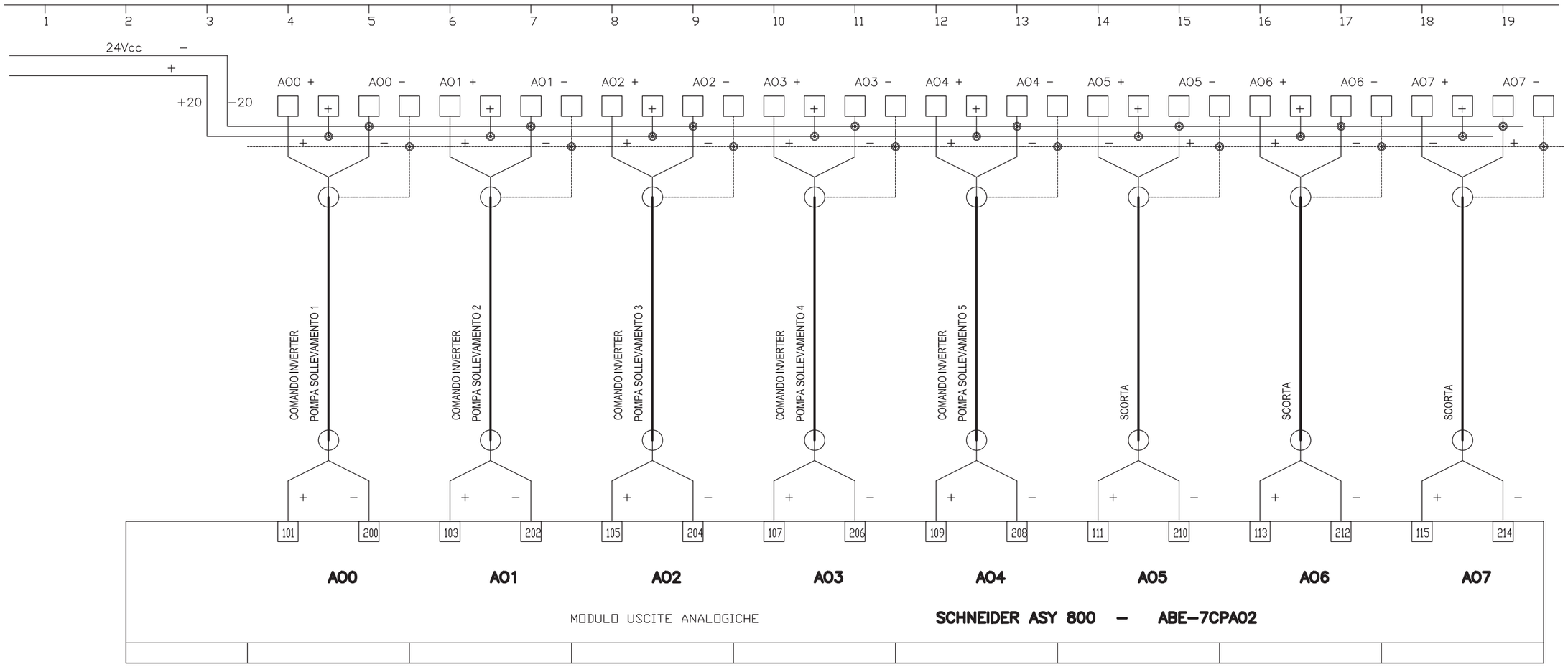


| | | | | | | | | | | | | |
|---|---|---|---|---|---|---|---|---|---|---|---|---|
| 1 | PRIMA EMISSIONE | 12/17 | | DATA | 12/17 | GIDA GESTIONE IMPIANTI DEPURAZIONE ACQUE S.p.A. | | PROGETTO IMPIANTI DI SOLLEVAMENTO RETI FOGNARIE DI PRATO E MONTEMURLO | D29 | = | | |
| 2 | SECONDA EMISSIONE | 03/18 | | DISEGN. | DTI | | | | | + | | |
| | | | | VISTO | DTI/LAF | | | QUADRO ELETTRICO GENERALE | 710503BBACP0252 | | FG. | 40 |
| REV. | MODIFICA | DATA | FIRMA | APPR. | DTI/PAS | SOST.IL: | SOST.DA: | FILE: QUADRO POMPE | | | TOT | 43 |

# CARPENTERIA QUADRO GENERALE PROFONDITA' 600mm

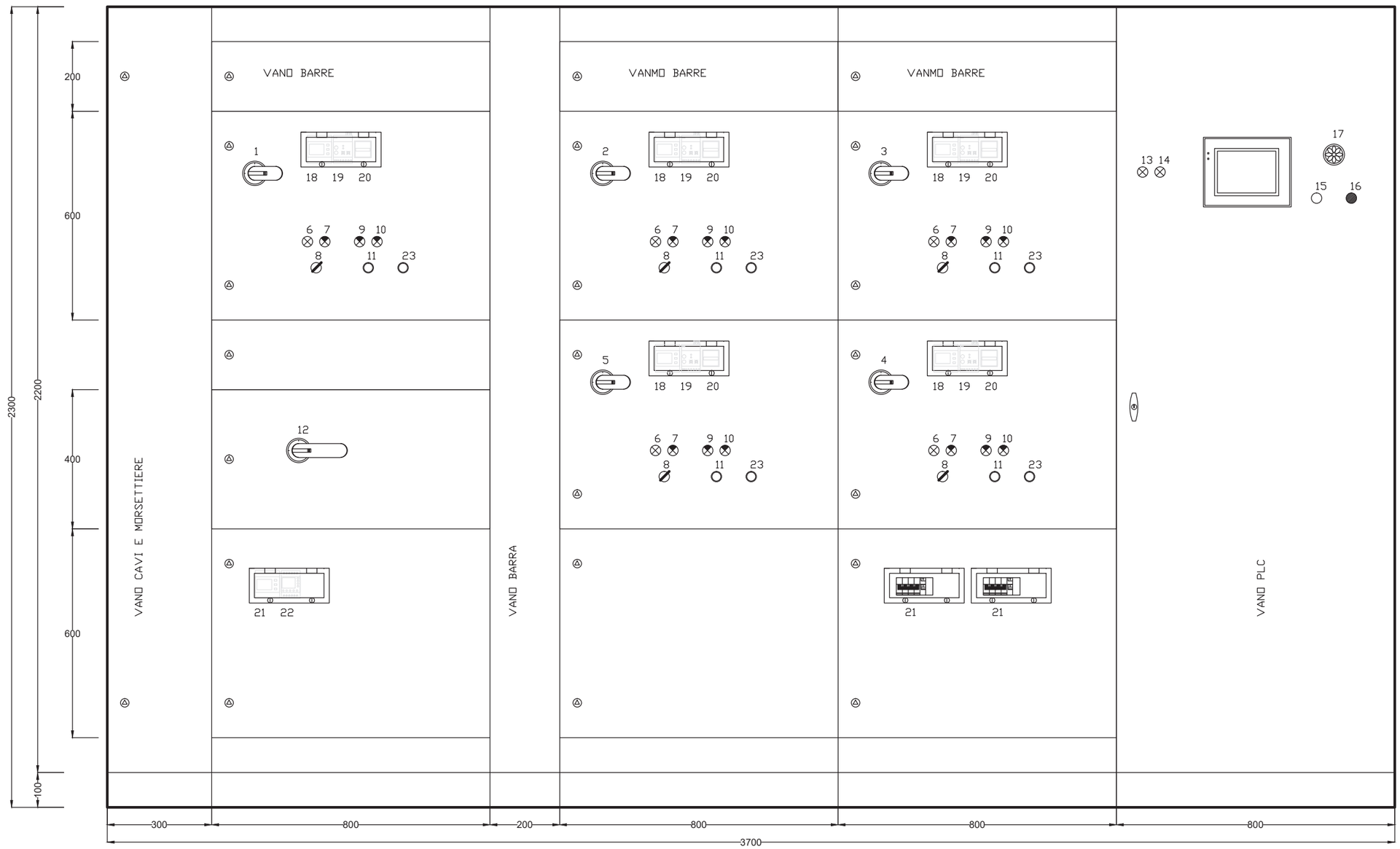


| | | | | | | | | | | | | | |
|---|---|---|---|---|---|---|---|---|---|---|---|---|---|
| 1 | PRIMA EMISSIONE | 12/17 | | DATA | 12/17 | GIDA GESTIONE IMPIANTI DEPURAZIONE ACQUE S.p.A. | | PROGETTO IMPIANTI DI SOLLEVAMENTO RETI FOGNARIE DI PRATO E MONTEMURLO | D29 | = | | | |
| 2 | SECONDA EMISSIONE | 03/18 | | DISEGN. | DTI | | | | | + | | | |
| | | | | VISTO | DTI/LAF | | | QUADRO ELETTRICO GENERALE | | | 710503BBACP0252 | FG. | 41 |
| REV. | MODIFICA | DATA | FIRMA | APPR. | DTI/PAS | SOST.IL: | SOST.DA: | FILE: QUADRO POMPE | | | | TOT | 43 |

## CARATTERISTICHE QUADRO ELETTRICO

| | |
|---|---|
| SERIE | N° |
| TENSIONE NOMINALE | 400 V |
| CORRENTE NOMINALE | 800 A |
| FREQUENZA NOMINALE | 50 Hz |
| TENSIONE CIRCUITI AUSILIARI | 220/24Vca/24Vcc |
| CORRENTE DI CORTO CIRCUITO | 15 kA |
| TENSIONE NOMINALE DI ISOLAMENTO | 690 V |
| TENSIONE NOMINALE DI TENUTA AD IMPULSO | 2,5 kV |
| PROTEZIONE CONTRO CONTATTI INDIRETTI | PE |
| GRADO DI PROTEZIONE | IP 65 |
| SISTEMA | TN-S |
| CONNESSIONI | FFF |
| AMBIENTE | EMC 2 |
| SEGREGAZIONE | FORMA 4 |
| PESO | 550 kg |
| DIMENSIONI | 370x230x60 cm |
| NORMA DI RIFERIMENTO | EN 61439-1/2 |

CARPENTERIA MCC A CASSETTI FISSI TIPO ABB SERIE IS

COLORE RAL 7032 BUCCIATO

## ELENCO TARGHETTE

| POS. | DESCRIZIONE | N° |
|---|---|---|
| 1 | POMPA SOLLEVAMENTO 1 | 1 |
| 2 | POMPA SOLLEVAMENTO 2 | 1 |
| 3 | POMPA SOLLEVAMENTO 3 | 1 |
| 4 | POMPA SOLLEVAMENTO 4 | 1 |
| 5 | POMPA SOLLEVAMENTO 5 | 1 |
| 6 | MARCIA | 7 |
| 7 | TERMICO | 7 |
| 8 | MANUALE - 0 - AUTOMATICO | 7 |
| 9 | ALTA TEMPERATURA | 5 |
| 10 | INFILTRAZIONI MOTORE | 5 |
| 11 | RESET ALLARMI POMPA | 5 |
| 12 | INTERRUTTORE GENERALE | 1 |
| 13 | PRESENZA TENSIONE ALIMENTATORE 1 | 1 |
| 14 | PRESENZA TENSIONE ALIMENTATORE 2 | 1 |
| 15 | RESET ALLARME | 1 |
| 16 | TACITAZIONE ALLARME | 1 |
| 17 | SUONERIA ALLARME | 1 |
| 18 | AMPEROMETRO | 5 |
| 19 | RELE' DIFFERENZIALE | 5 |
| 20 | CONTAORE | 5 |
| 21 | MULTIMETRO GENERALE | 1 |
| 22 | DIFFERENZIALE GENERALE | 1 |
| 23 | RESET INVERTER | 5 |
| | | |
| | | |
| | | |
| | | |
| | | |
| | | |
| | | |
| | | |
| | | |
| | | |
| | | |
| | | |
| | | |
| ○ | PULSANTE LUMINOSO ROSSO | 1 |
| ● | PULSANTE LUMINOSO GIALLO | 1 |
| ○ | PULSANTE NERO | 10 |
| ∅ | SELETTORE AUT. - 0 - MAN. | 5 |
| ⊗ | SPIA GIALLA | 15 |
| ⊗ | SPIA BIANCA | 7 |
| ⊗ | SPIA ROSSA | 0 |

| REV. | MODIFICA | DATA | FIRMA |
|---|---|---|---|
| 1 | PRIMA EMISSIONE | 12/17 | |
| 2 | SECONDA EMISSIONE | 03/18 | |

| | |
|---|---|
| DATA | 12/17 |
| DISEGN. | DTI |
| VISTO | DTI/LAF |
| APPR. | DTI/PAS |

GIDA GESTIONE IMPIANTI DEPURAZIONE ACQUE S.p.A.

SOST.IL: SOST.DA: FILE: QUADRO POMPE

PROGETTO IMPIANTI DI SOLLEVAMENTO
RETI FOGNARIE DI PRATO E MONTEMURLO

QUADRO ELETTRICO GENERALE

D29

710503BBACP0252

= 
+

FG. 42
TOT 43

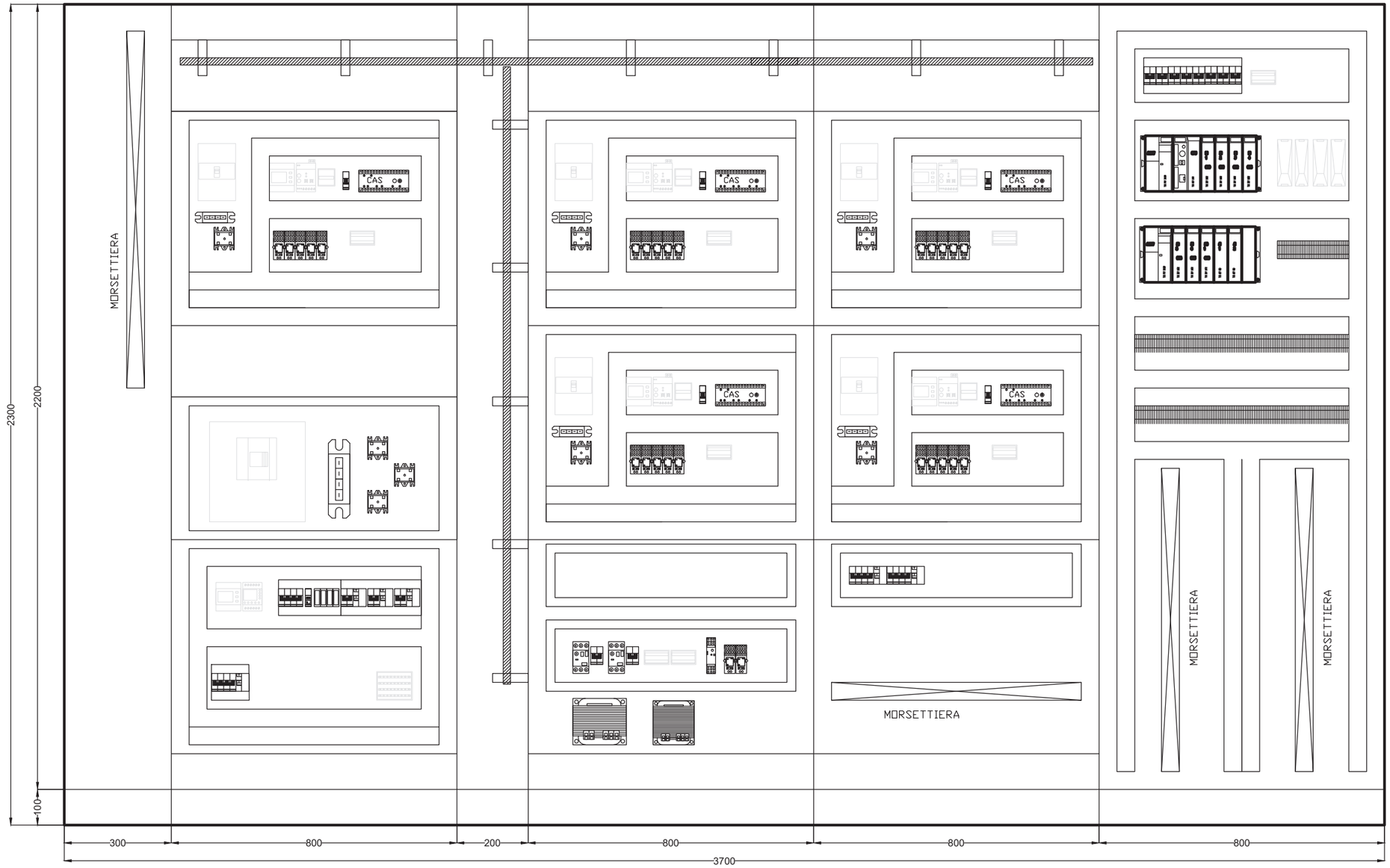


| | | | | | | | | | | | | |
|---|---|---|---|---|---|---|---|---|---|---|---|---|
| 1 | PRIMA EMISSIONE | 12/17 | | DATA | 12/17 | GIDA GESTIONE IMPIANTI DEPURAZIONE ACQUE S.p.A. | | PROGETTO IMPIANTI DI SOLLEVAMENTO RETI FOGNARIE DI PRATO E MONTEMURLO | D29 | = | | |
| 2 | SECONDA EMISSIONE | 03/18 | | DISEGN. | DTI | | | | | + | | |
| | | | | VISTO | DTI/LAF | | | QUADRO ELETTRICO GENERALE | 710503BBACP0252 | | FG. | 42 |
| REV. | MODIFICA | DATA | FIRMA | APPR. | DTI/PAS | SOST.IL: | SOST.DA: | FILE: QUADRO POMPE | | | TOT | 43 |

# SOLLEVAMENTO IDROVORO IMPIANTO BACIACAVALLO

# QUADRO BT SERVIZI "QSER"

| | | | | | | | | | | | | |
|---|---|---|---|---|---|---|---|---|---|---|---|---|
| 1 | PRIMA EMISSIONE | 12/17 | | DATA | 12/17 | GIDA GESTIONE IMPIANTI DEPURAZIONE ACQUE S.p.A. | | PROGETTO IMPIANTI DI SOLLEVAMENTO RETI FOGNARIE DI PRATO E MONTEMURLO | D29 | = | | |
| 2 | SECONDA EMISSIONE | 03/18 | | DISEGN. | DTI | | | | | + | | |
| | | | | VISTO | DTI/LAF | | | QUADRO SERVIZI | | 710503BBACP0252 | FG. | 0 |
| REV. | MODIFICA | DATA | FIRMA | APPR. | DTI/PAS | SOST.IL: | SOST.DA: | FILE: QUADRO POMPE | | | TOT | 3 |

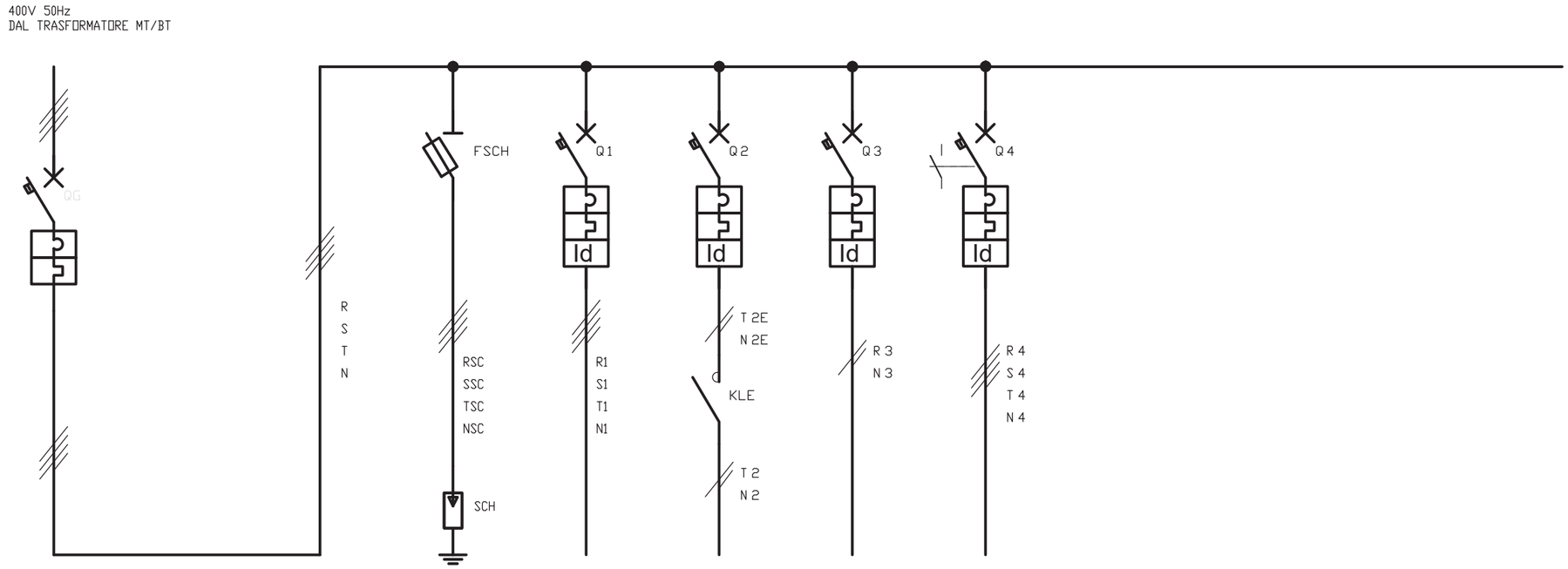


| INTERRUTTORE | N | 1 | 2 | 3 | 4 | 5 | 6 | 7 | 8 | 9 | 10 | 11 | 12 |
|---|---|---|---|---|---|---|---|---|---|---|---|---|---|
| SEZIONE LINEA | A | FG16R16 7x(1x185)mmq | | | | | | | 2x2,5mmq+t | | | | |
| POTENZA INSTAL. | B | 10 kW | | | | 2 kW | 1 kW | 1 kW | 2 kW | | | | |
| CORRENTE ASS. | C | 32 A | | | | 10 A | 6 A | 6 A | 10 A | | | | |
| INTERRUT. TIPO | D | ABB S204P | | | ABB E93hN/32 | ABB S202 P | ABB S202 P | ABB S202 P | ABB S204P | | | | |
| TARATURA RELE' | E | 32 A | | | 16 A gG | C 16 A | C 10 A | C 10 A | C 20 A | | | | |
| NUMERO POLI | F | 4 | | | 4 | 2 | 2 | 2 | 4 | | | | |
| POTERE INTER. | G | 25 KA | | | | 25 kA | 25 kA | 25 kA | 25 kA | | | | |
| SENSIB. DIFFER. | H | | | | | ABB DS204 AC 0,03 A | ABB DS202 AC 0,03 A | ABB DS202 AC 0,03 A | ABB DS204 AC 0,5 A | | | | |
| CONTATTORE TIPO | I | | | | ABB OVR T2 3N 40 275 sP | | ABB ESB4O-20/230 | | | | | | |
| RELE' TERMICO | L | | | | 20kA 8/20us | | | | | | | | |
| SEZIONE CABLAG. | M | | | | | | | | | | | | |
| MORSETTIERA | N | | | | | | | | | | | | |
| UTENZA | O | INTERRUTTORE GENERALE | | | SCARICATORE | PRESE DI SERVIZIO | LUCE ESTERNA NOTTURNA | LUCE IMPIANTO E VANO QUADRO | AUSILIARI GRUPPO ELETTROGENO | | | | |

| REV. | MODIFICA | DATA | FIRMA |
|---|---|---|---|
| 1 | PRIMA EMISSIONE | 12/17 | |
| 2 | SECONDA EMISSIONE | 03/18 | |

| | |
|---|---|
| DATA | 12/17 |
| DISEGN. | DTI |
| VISTO | DTI/LAF |
| APPR. | DTI/PAS |

GIDA GESTIONE IMPIANTI DEPURAZIONE ACQUE S.p.A.

SOST.IL: SOST.DA: FILE: QUADRO POMPE

PROGETTO IMPIANTI DI SOLLEVAMENTO
RETI FOGNARIE DI PRATO E MONTEMURLO

QUADRO SERVIZI

D29

=
+

710503BBACP0252

FG. 1
TOT 3

| | | | | | | | | | | | | |
|---|---|---|---|---|---|---|---|---|---|---|---|---|
| 1 | PRIMA EMISSIONE | 12/17 | | DATA | 12/17 | GIDA GESTIONE IMPIANTI DEPURAZIONE ACQUE S.p.A. | | PROGETTO IMPIANTI DI SOLLEVAMENTO RETI FOGNARIE DI PRATO E MONTEMURLO | D29 | = | | |
| 2 | SECONDA EMISSIONE | 03/18 | | DISEGN. | DTI | | | | | + | | |
| | | | | VISTO | DTI/LAF | | | QUADRO SERVIZI | | 710503BBACP0252 | FG. | 2 |
| REV. | MODIFICA | DATA | FIRMA | APPR. | DTI/PAS | SOST.IL: | SOST.DA: | FILE: QUADRO POMPE | | | TOT | 3 |

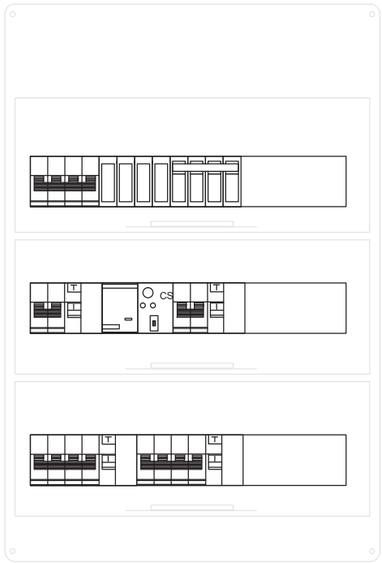


| | | | | | | | | | | | | |
|---|---|---|---|---|---|---|---|---|---|---|---|---|
| 1 | PRIMA EMISSIONE | 12/17 | | DATA | 12/17 | GIDA GESTIONE IMPIANTI DEPURAZIONE ACQUE S.p.A. | | PROGETTO IMPIANTI DI SOLLEVAMENTO RETI FOGNARIE DI PRATO E MONTEMURLO | D29 | = | | |
| 2 | SECONDA EMISSIONE | 03/18 | | DISEGN. | DTI | | | | | + | | |
| | | | | VISTO | DTI/LAF | | | QUADRO SERVIZI | | 710503BBACP0252 | FG. | 3 |
| REV. | MODIFICA | DATA | FIRMA | APPR. | DTI/PAS | SOST.IL: | SOST.DA: | FILE: QUADRO POMPE | | | TOT | 3 |

# SOLLEVAMENTO IDROVORO IMPIANTO BACIACAVALLO

# TABELLE DATI DI PROGETTO

| | | | | | | | | | | | | | |
|---|---|---|---|---|---|---|---|---|---|---|---|---|---|
| 1 | PRIMA EMISSIONE | 12/17 | | DATA | 12/17 | GIDA GESTIONE IMPIANTI DEPURAZIONE ACQUE S.p.A. | | | PROGETTO IMPIANTI DI SOLLEVAMENTO RETI FOGNARIE DI PRATO E MONTEMURLO | D29 | = | | |
| 2 | SECONDA EMISSIONE | 03/18 | | DISEGN. | DTI | | | | | | + | | |
| | | | | VISTO | DTI/LAF | | | | TABELLE DATI DI RPOGETTO | | | FG. | 0 |
| REV. | MODIFICA | DATA | FIRMA | APPR. | DTI/PAS | SOST.IL: | SOST.DA: | FILE: QUADRO POMPE | | | 710503BBACP0252 | TOT | 4 |

# ELENCO CARICHI ELETTRICI

| POSIZIONE | SIGLA | DESCRIZIONE | SERVIZIO | | POTENZA INST. | TENSIONE | TIPO DI AVVIAMENTO | | | | | | | | | | | ACCESSORI | | | | | | | | | QUADRO DI ALIM. | | NOTE |
|---|---|---|---|---|---|---|---|---|---|---|---|---|---|---|---|---|---|---|---|---|---|---|---|---|---|---|---|---|---|
| | | | | | | | | | | | | | | | | | | SU QUADRO POTENZA | | | | | SU QUADRO CONTROLLO | | | | | | |
| | | | NORMALE | RISERVA | kW | V | DIRETTO | DIRETTO A 2 SENSI | DIRETTO DOPPIA VELOC. | PESANTE | Y - D | IMPEDENZE | SOFTSTART | INVERTER | INTERRUTTORE | SEZIONATORE | AUSILIARIO | DA Q. LOCALE | AMPEROMETRO | CONTAORE | | | | AMPEROMETRO | CONTAORE | | | | | |
| 1 | GR1 | GRIGLIA ACQUE PARASSITE | X | | 5,5 | 400 | | | | | | | | | X | | | | | | | | | | | | | QGE | | |
| 2 | GR2 | GRIGLIA ACQUE PARASSITE | X | | 5,5 | 400 | | | | | | | | | X | | | | | | | | | | | | | QGE | | |
| 3 | | | | | | | | | | | | | | | | | | | | | | | | | | | | | | |
| 4 | P1 | POMPA SOLLEVAMENTO 1 | X | | 60 | 400 | | | | | | | | X | | | | | X | X | | | | | | | | QGE | | |
| 5 | P2 | POMPA SOLLEVAMENTO 2 | X | | 60 | 400 | | | | | | | | X | | | | | X | X | | | | | | | | QGE | | |
| 6 | P3 | POMPA SOLLEVAMENTO 3 | X | | 60 | 400 | | | | | | | | X | | | | | X | X | | | | | | | | QGE | | |
| 7 | P4 | POMPA SOLLEVAMENTO 4 | X | | 60 | 400 | | | | | | | | X | | | | | X | X | | | | | | | | QGE | | |
| 8 | P5 | POMPA SOLLEVAMENTO 5 | X | | 60 | 400 | | | | | | | | X | | | | | X | X | | | | | | | | QGE | | |
| 9 | | | | | | | | | | | | | | | | | | | | | | | | | | | | | | |
| 10 | LN | ILLUMINAZIONE NOTTURNA | X | | 0,3 | 230 | | | | | | | | | X | | | | | | | | | | | | | QSER | | |
| 11 | LE1 | ILLUMINAZIONE ESTERNA | X | | 0,5 | 230 | | | | | | | | | X | | | | | | | | | | | | | QSER | | |
| 12 | PRS | PRESE DI SERVIZIO | X | | 3 | 400 | | | | | | | | | X | | | | | | | | | | | | | QSER | | |
| 13 | | | | | | | | | | | | | | | | | | | | | | | | | | | | | | |
| 14 | | | | | | | | | | | | | | | | | | | | | | | | | | | | | | |
| 15 | | | | | | | | | | | | | | | | | | | | | | | | | | | | | | |
| 16 | | | | | | | | | | | | | | | | | | | | | | | | | | | | | | |
| 17 | | | | | | | | | | | | | | | | | | | | | | | | | | | | | | |
| 18 | | | | | | | | | | | | | | | | | | | | | | | | | | | | | | |
| 19 | | | | | | | | | | | | | | | | | | | | | | | | | | | | | | |

| R. | DATA | REVISIONE |
|---|---|---|
| | | |
| | | |
| | | |

NOTE:

| REV. | MODIFICA | DATA | FIRMA |
|---|---|---|---|
| 1 | PRIMA EMISSIONE | 12/17 | |
| 2 | SECONDA EMISSIONE | 03/18 | |

| | |
|---|---|
| DATA | 12/17 |
| DISEGN. | DTI |
| VISTO | DTI/LAF |
| APPR. | DTI/PAS |

GIDA GESTIONE IMPIANTI DEPURAZIONE ACQUE S.p.A.

SOST.IL: SOST.DA: FILE: QUADRO POMPE

PROGETTO IMPIANTI DI SOLLEVAMENTO
RETI FOGNARIE DI PRATO E MONTEMURLO

TABELLE DATI DI RPOGETTO

D29

710503BBACP0252

FG. 1
TOT 4

# ELENCO STRUMENTI

| MISURA | | | | | | | | | |
|---|---|---|---|---|---|---|---|---|---|
| POSIZIONE | SIGLA | DESCRIZIONE | LOCALE | SALA QUADRI | SERVIZIO | SEGNALE | SCHEMA | | NOTE |
| 1 | ML1 | MISURA DI LIVELLO | X | | MISURA LIVELLO VASCA POMPE | 4-20 mA | | | |
| 2 | LLSL1 | BASSO LIVELLO | X | | BASSISSIMO LIVELLO VASCA POMPE | ON - OFF | | | |
| 3 | LSL1 | BASSO LIVELLO | X | | BASSO LIVELLO POMPE | ON - OFF | | | |
| 4 | HSL1 | ALTO LIVELLO | X | | ALTO LIVELLO MANUALE POMPA 1 | ON - OFF | | | |
| 5 | HSL2 | ALTO LIVELLO | X | | ALTO LIVELLO MANUALE POMPA 2 | ON - OFF | | | |
| 6 | HSL3 | ALTO LIVELLO | X | | ALTO LIVELLO MANUALE POMPA 3 | ON - OFF | | | |
| 7 | HSL4 | ALTO LIVELLO | X | | ALTO LIVELLO MANUALE POMPA 4 | ON - OFF | | | |
| 8 | HSL5 | ALTO LIVELLO | X | | ALTO LIVELLO MANUALE POMPA 5 | ON - OFF | | | |
| 9 | HSL6 | ALTO LIVELLO | X | | ALTO LIVELLO VASCA DI SCARICO | ON - OFF | | | |
| 10 | Q1 | MISURA DI PORTATA | X | | PORTATA POMPA 1 | 4-20 mA | | | |
| 11 | Q2 | MISURA DI PORTATA | X | | PORTATA POMPA 2 | 4-20 mA | | | |
| 12 | Q3 | MISURA DI PORTATA | X | | PORTATA POMPA 3 | 4-20 mA | | | |
| 13 | Q4 | MISURA DI PORTATA | X | | PORTATA POMPA 4 | 4-20 mA | | | |
| 14 | Q5 | MISURA DI PORTATA | X | | PORTATA POMPA 5 | 4-20 mA | | | |
| 15 | | | | | | | | | |
| 16 | | | | | | | | | |
| 17 | | | | | | | | | |
| 18 | | | | | | | | | |
| 19 | | | | | | | | | |
| | | | | | | | | | |

| R. | DATA | REVISIONE |
|---|---|---|
| | | |
| | | |
| | | |

NOTE:

| REV. | MODIFICA | DATA | FIRMA |
|---|---|---|---|
| 1 | PRIMA EMISSIONE | 12/17 | |
| 2 | SECONDA EMISSIONE | 03/18 | |

| | |
|---|---|
| DATA | 12/17 |
| DISEGN. | DTI |
| VISTO | DTI/LAF |
| APPR. | DTI/PAS |

GIDA GESTIONE IMPIANTI DEPURAZIONE ACQUE S.p.A.

SOST.IL: SOST.DA: FILE: QUADRO POMPE

PROGETTO IMPIANTI DI SOLLEVAMENTO RETI FOGNARIE DI PRATO E MONTEMURLO

TABELLE DATI DI RPOGETTO

D29

710503BBACP0252

FG. 2

TOT 4

# ELENCO SEGNALI PLC

| POSIZIONE | SIGLA | DESCRIZIONE | INGRESSI DIGITALI | USCITE DIGITALI | INGRESSI ANALOGICI | USCITE ANALOGICHE | | | | NOTE |
|---|---|---|---|---|---|---|---|---|---|---|
| 1 | GR1 | GRIGLIA ACQUE PARASSITE | 3 | | | | | | | |
| 2 | GR2 | GRIGLIA ACQUE PARASSITE | 3 | | | | | | | |
| 3 | | | | | | | | | | |
| 4 | P1 | POMPA SOLLEVAMENTO 1 | 7 | 1 | 2 | | | | | |
| 5 | P2 | POMPA SOLLEVAMENTO 2 | 7 | 1 | 2 | | | | | |
| 6 | P3 | POMPA SOLLEVAMENTO 3 | 7 | 1 | 2 | | | | | |
| 7 | P4 | POMPA SOLLEVAMENTO 4 | 7 | 1 | 2 | | | | | |
| 8 | P5 | POMPA SOLLEVAMENTO 5 | 7 | 1 | 2 | | | | | |
| 9 | LLSL1 | BASSISSIMO LIVELLO VASCA | 1 | | | | | | | |
| 10 | LSL1 | BASSO LIVELLO POMPE | 1 | | | | | | | |
| 11 | HSL1 | ALTO LIVELLO POMPA 1 | 1 | | | | | | | |
| 12 | HSL2 | ALTO LIVELLO POMPA 2 | 1 | | | | | | | |
| 13 | HSL3 | ALTO LIVELLO POMPA 3 | 1 | | | | | | | |
| 14 | HHSL1 | ALTISSIMO LIVELLO VASCA | 1 | | | | | | | |
| 15 | HSLG | ALTO LIVELLO CANALE ARRIVO GRIGLIA | 1 | | | | | | | |
| 16 | ML1 | MISURA LIVELLO VASCA POMPE | | | 1 | | | | | |
| 17 | QG | QUADRO GENERALE | 28 | 3 | | | | | | |
| 18 | GE | GRUPPO ELETTROGENO | 3 | | | | | | | |
| 19 | | | | | | | | | | |
| 20 | | | | | | | | | | |
| 21 | | TOTALE SEGNALI | 79 | 8 | 11 | | | | | |

| R. | DATA | REVISIONE |
|---|---|---|
| | | |
| | | |
| | | |

NOTE:

| | | | | | | | | | | | |
|---|---|---|---|---|---|---|---|---|---|---|---|
| 1 | PRIMA EMISSIONE | 12/17 | | DATA | 12/17 | GIDA GESTIONE IMPIANTI DEPURAZIONE ACQUE S.p.A. | | PROGETTO IMPIANTI DI SOLLEVAMENTO RETI FOGNARIE DI PRATO E MONTEMURLO | D29 | = | |
| 2 | SECONDA EMISSIONE | 03/18 | | DISEGN. | DTI | | | | | + | |
| | | | | VISTO | DTI/LAF | | | TABELLE DATI DI RPOGETTO | 710503BBACP0252 | FG. | 3 |
| REV. | MODIFICA | DATA | FIRMA | APPR. | DTI/PAS | SOST.IL: | SOST.DA: | FILE: QUADRO POMPE | | TOT | 4 |

# TABELLA CAVI ELETTRICI

| SIGLA CAVO | DESCRIZIONE | PROVENIENZA | DESTINAZIONE | LUNGHEZZA metri | SEZIONE | TIPO | FORMAZIONE | CDT % |
|---|---|---|---|---|---|---|---|---|
| QGEN | ALIMENTAZIONE QUADRO GENERALE IMPIANTO | QUADRO GENERALE IMPIANTO | QUADRO SCAMBIO RETE GRUPPO | 7 | 150 mmq | FG160R16 | 6(1x150) mmq+T | 0,18 |
| GE | ALIMENTAZIONE DA GRUPPO ELETTROGENO | GRUPPO ELETTROGENO | QUADRO SCAMBIO RETE GRUPPO | 30 | 150 mmq | FG160R16 | 6(1x150) mmq+T | 0,79 |
| PRS | PRESE DI SERVIZIO | QUADRO SERVIZI | PRESE DI SERVIZIO | 5 | 2,5 mmq | FG160R16 | 4x2,5 mmq +T | 0,34 |
| LN | ILLUMINAZIONE NOTTURNA | QUADRO SERVIZI | ILLUMINAZIONE NOTTURNA IMPIANTO | 50 | 4 mmq | FG160R16 | 2x4 mmq +T | 2,49 |
| LO | ILLUMINAZIONE ORDINARIA | QUADRO SERVIZI | ILLUMINAZIONE ORDINARIA IMPIANTO | 5 | 1,5 mmq | FG160R16 | 2x1,5 mmq +T | 0,67 |
| AUX-GE | AUSILIARI GRUPPO ELETTROGENO | QUADRO SERVIZI | GRUPPO ELETTROGENO | 30 | 4 mmq | FG160R16 | 4x4 mmq +T | 1,56 |
| GR1 | GRIGLIA 1 | QUADRO GENERALE IMPIANTO | GRIGLIA 1 | 15 | 2,5 mmq | FG160R16 | 3x2,5mmq +T | 0,25 |
| GR2 | GRIGLIA 2 | QUADRO GENERALE IMPIANTO | GRIGLIA 2 | 12 | 2,5 mmq | FG160R16 | 3x2,5 mmq +T | 0,20 |
| P1 | POMPA SOLLEVAMENTO 1 | QUADRO GENERALE IMPIANTO | POMPA SOLLEVAMENTO 1 | 45 | 25 mmq | FG16OR16 | 2(3x25) mmq+T | 1,35 |
| P2 | POMPA SOLLEVAMENTO 2 | QUADRO GENERALE IMPIANTO | POMPA SOLLEVAMENTO 2 | 43 | 25 mmq | FG16OR16 | 2(3x25) mmq+T | 1,29 |
| P3 | POMPA SOLLEVAMENTO 3 | QUADRO GENERALE IMPIANTO | POMPA SOLLEVAMENTO 3 | 41 | 25 mmq | FG16OR16 | 2(3x25) mmq+T | 1,23 |
| P4 | POMPA SOLLEVAMENTO 4 | QUADRO GENERALE IMPIANTO | POMPA SOLLEVAMENTO 4 | 39 | 25 mmq | FG16OR16 | 2(3x25) mmq+T | 1,17 |
| P5 | POMPA SOLLEVAMENTO 5 | QUADRO GENERALE IMPIANTO | POMPA SOLLEVAMENTO 5 | 37 | 25 mmq | FG16OR16 | 2(3x25) mmq+T | 1,11 |
| Q1 | ALIMENTAZIONE MISURA PORTATA POMPA SOLLEVAMENTO 1 | QUADRO GENERALE IMPIANTO | MISURATORE POMPA SOLLEVAMENTO 1 | 45 | 1,5 mmq | FG16OR16 | 2x1,5 mmq + T | |
| Q2 | ALIMENTAZIONE MISURA PORTATA POMPA SOLLEVAMENTO 2 | QUADRO GENERALE IMPIANTO | MISURATORE POMPA SOLLEVAMENTO 2 | 43 | 1,5 mmq | FG16OR16 | 2x1,5 mmq + T | |
| Q3 | ALIMENTAZIONE MISURA PORTATA POMPA SOLLEVAMENTO 3 | QUADRO GENERALE IMPIANTO | MISURATORE POMPA SOLLEVAMENTO 3 | 41 | 1,5 mmq | FG16OR16 | 2x1,5 mmq + T | |
| Q4 | ALIMENTAZIONE MISURA PORTATA POMPA SOLLEVAMENTO 4 | QUADRO GENERALE IMPIANTO | MISURATORE POMPA SOLLEVAMENTO 4 | 39 | 1,5 mmq | FG16OR16 | 2x1,5 mmq + T | |
| Q5 | ALIMENTAZIONE MISURA PORTATA POMPA SOLLEVAMENTO 5 | QUADRO GENERALE IMPIANTO | MISURATORE POMPA SOLLEVAMENTO 5 | 37 | 1,5 mmq | FG16OR16 | 2x1,5 mmq + T | |
| | | | | | | | | |
| CA-SER | SEGNALI QUADRO SERVIZI | QUADRO SERVIZI | QUADRO GENERALE IMPIANTO | 5 | 1,5 mmq | FG160R16 | 5x1,5 mmq | |
| CA-GE | SEGNAALI GRUPPO ELETTROGENO | GRUPPO ELETTROGENO | QUADRO GENERALE IMPIANTO | 30 | 1,5 mmq | FG160R16 | 7x1,5 mmq | |
| CA-GR1 | SEGNALI GRIGLIA 1 | GRIGLIA 1 | QUADRO GENERALE IMPIANTO | 15 | 1,5 mmq | FG160R16 | 5x1,5 mmq | |
| CA-GR2 | SEGNALI GRIGLIA 2 | GRIGLIA 2 | QUADRO GENERALE IMPIANTO | 12 | 1,5 mmq | FG160R16 | 5x1,5 mmq | |
| | | | | | | | | |
| CA-P1 | SONDE POMPA SOLLEVAMENTO 1 | POMPA SOLLEVAMENTO 1 | QUADRO GENERALE IMPIANTO | 45 | 1,5 mmq | FG160R16 | 7x1,5 mmq | |
| CA-P2 | SONDE POMPA SOLLEVAMENTO 2 | POMPA SOLLEVAMENTO 2 | QUADRO GENERALE IMPIANTO | 43 | 1,5 mmq | FG160R16 | 7x1,5 mmq | |
| CA-P3 | SONDE POMPA SOLLEVAMENTO 3 | POMPA SOLLEVAMENTO 3 | QUADRO GENERALE IMPIANTO | 41 | 1,5 mmq | FG160R16 | 7x1,5 mmq | |
| CA-P4 | SONDE POMPA SOLLEVAMENTO 4 | POMPA SOLLEVAMENTO 4 | QUADRO GENERALE IMPIANTO | 39 | 1,5 mmq | FG160R16 | 7x1,5 mmq | |
| CA-P5 | SONDE POMPA SOLLEVAMENTO 5 | POMPA SOLLEVAMENTO 5 | QUADRO GENERALE IMPIANTO | 37 | 1,5 mmq | FG160R16 | 7x1,5 mmq | |
| CA-SL1 | LIVELLI SOLLEVAMENTO | VASCA SOLLEVAMENTO | QUADRO GENERALE IMPIANTO | 40 | 1,5 mmq | FG160R16 | 12x1,5 mmq | |
| CA-SL2 | LIVELLI GRIGLIE | VASCA GRIGLIATURA | QUADRO GENERALE IMPIANTO | 15 | 1,5 mmq | FG160R16 | 5x1,5 mmq | |
| ML1 | MISURA LIVELLO VASCA POMPE | MISURATORE LIVELLO VASCA POMPE | QUADRO GENERALE IMPIANTO | 40 | 1,5 mmq | FG16OH2R16 | 2x1,5 mmq | |
| CA-ML1 | ALIMENTAZIONE MISURA LIVELLO VASCA POMPE | MISURATORE LIVELLO VASCA POMPE | QUADRO GENERALE IMPIANTO | 40 | 1,5 mmq | FG160R16 | 3x1,5 mmq | |
| CA-P1I | SEGNALI INVERTER POMPA SOLLEVAMENTO 1 | INVERTER POMPA SOLLEVAMENTO 1 | QUADRO GENERALE IMPIANTO | 45 | 1,5 mmq | FG160R16 | 10x1,5 mmq | |
| CA-P2I | SEGNALI INVERTER POMPA SOLLEVAMENTO 2 | INVERTER POMPA SOLLEVAMENTO 2 | QUADRO GENERALE IMPIANTO | 43 | 1,5 mmq | FG160R16 | 10x1,5 mmq | |
| CA-P3I | SEGNALI INVERTER POMPA SOLLEVAMENTO 3 | INVERTER POMPA SOLLEVAMENTO 3 | QUADRO GENERALE IMPIANTO | 41 | 1,5 mmq | FG160R16 | 10x1,5 mmq | |
| CA-P4I | SEGNALI INVERTER POMPA SOLLEVAMENTO 4 | INVERTER POMPA SOLLEVAMENTO 4 | QUADRO GENERALE IMPIANTO | 39 | 1,5 mmq | FG160R16 | 10x1,5 mmq | |
| CA-P5I | SEGNALI INVERTER POMPA SOLLEVAMENTO 5 | INVERTER POMPA SOLLEVAMENTO 5 | QUADRO GENERALE IMPIANTO | 37 | 1,5 mmq | FG160R16 | 10x1,5 mmq | |
| CA-Q1 | MISURA PORTATA POMPA SOLLEVAMENTO 1 | QUADRO GENERALE IMPIANTO | MISURATORE POMPA SOLLEVAMENTO 1 | 45 | 1,5 mmq | FG16OH2R16 | 2x1,5 mmq | |
| CA-Q2 | MISURA PORTATA POMPA SOLLEVAMENTO 2 | QUADRO GENERALE IMPIANTO | MISURATORE POMPA SOLLEVAMENTO 2 | 43 | 1,5 mmq | FG16OH2R16 | 2x1,5 mmq | |
| CA-Q3 | MISURA PORTATA POMPA SOLLEVAMENTO 3 | QUADRO GENERALE IMPIANTO | MISURATORE POMPA SOLLEVAMENTO 3 | 41 | 1,5 mmq | FG16OH2R16 | 2x1,5 mmq | |
| CA-Q4 | MISURA PORTATA POMPA SOLLEVAMENTO 4 | QUADRO GENERALE IMPIANTO | MISURATORE POMPA SOLLEVAMENTO 4 | 39 | 1,5 mmq | FG16OH2R16 | 2x1,5 mmq | |
| CA-Q5 | MISURA PORTATA POMPA SOLLEVAMENTO 5 | QUADRO GENERALE IMPIANTO | MISURATORE POMPA SOLLEVAMENTO 5 | 37 | 1,5 mmq | FG16OH2R16 | 2x1,5 mmq | |