IMPIANTO DI SOLLEVAMENTO

SCALA 1:25

PIANTA COPERTURA

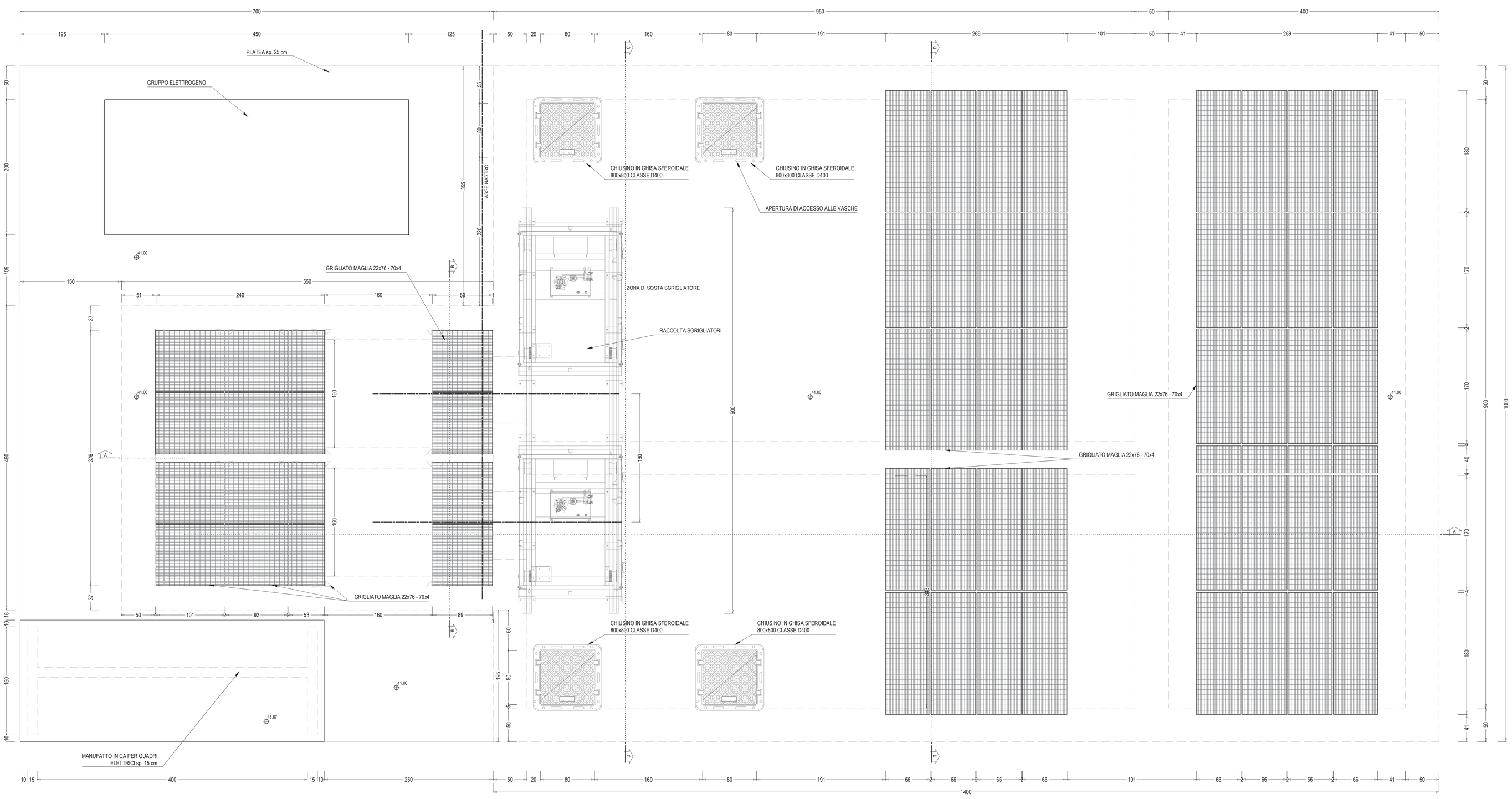

MANUFATTO PER QUADRI ELETTRICI
SCALA 1:25

PIANTA

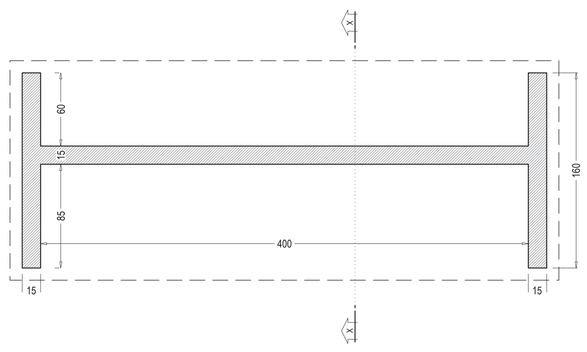

SEZIONE X-X

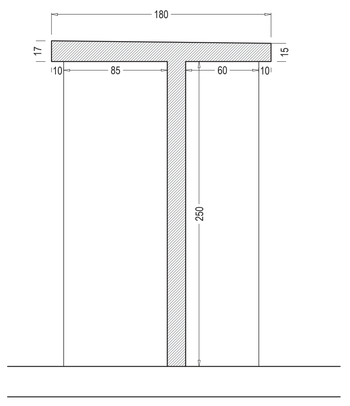

PROSPETTO

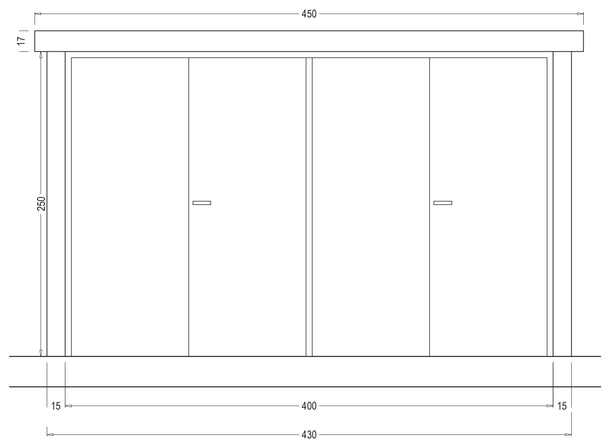

NOTE (cfr tav. D21):

IMPERMEABILIZZAZIONE FONDAZIONE

- soletta di fondazione
- massetto di cemento s=5cm
- membrana protettiva con chiodi di fissaggio (impermeabilizzazione sintetica Sikaplan tipo 25 HE o simili)
- membrana in PVC di impermeabilizzazione tipo Sikaplan 14.6.6
- geotessile 800 g/m2
- calcestruzzo leggero s= 10 cm
- ghiaia - strato drenante s = 20 cm

IMPERMEABILIZZAZIONE ELEVAZIONE

- muro
- membrana protettiva con chiodi di fissaggio (impermeabilizzazione sintetica Sikaplan tipo 25 HE o simili
- membrana in PVC di impermeabilizzazione tipo Sikaplan 14.6.6
- geotessile 800 g/m2
- protezione dell'impermeabilizzazione con strato drenante tipo HDPE Sika Darain 500

IMPERMEABILIZZAZIONE SOLETTA DI COPERTURA

- soletta di copertura
- geotessile 800 g/m2
- membrana in PVC di impermeabilizzazione tipo Sikaplan 14.6.6
- membrana protettiva con chiodi di fissaggio (impermeabilizzazione sintetica Sikaplan tipo 25 HE o simili)
- massetto di cemento s=5cm

SEZIONE A-A: VEDI TAVOLA D07-IMPIANTO DI SOLLEVAMENTO-CARPENTERIA-TAV.3-4

SEZIONE B-B - VEDI TAVOLA D08-IMPIANTO DI SOLLEVAMENTO-CARPENTERIA-TAV.4-4

SEZIONE C-C - VEDI TAVOLA D08-IMPIANTO DI SOLLEVAMENTO-CARPENTERIA-TAV.4-4

SEZIONE D-D - VEDI TAVOLA D08-IMPIANTO DI SOLLEVAMENTO-CARPENTERIA-TAV.4-4

TABELLA MATERIALI

- CALCESTRUZZO MAGRO:

Classe di resistenza (UNI EN 206-1:2001):	= C12/15

- CALCESTRUZZO PER GETTI IN OPERA

Classe di resistenza (UNI EN 206-1:2001):	= C32/40
Classe di esposizione (UNI EN 206-1:2001)	= XA2
Classe di consistenza (UNI EN 206-1:2001)	= S4
Diametro massimo inerti :	= 20 mm
Dosaggio cemento:	= 340kg/m³
Rapporto a/c:	= 0.50
-ACCIAIO PER C.A.	=B450C
-COPRIFERRO:	=4 cm

-CHIUSINI IN GHISA SFEROIDALE classe D400 Ø800 peso min. 131 kg

GIDA GESTIONE IMPIANTI DEPURAZIONE ACQUE S.p.A.

ADEGUAMENTO DELLE RETI FOGNARIE DEL COMUNE DI PRATO E MONTEMURLO

ACCORDO INTEGRATIVO PER LA TUTELA DELLE RISORSE IDRICHE DEL MEDIO VALDARNO, PER LA RIORGANIZZAZIONE DELLE RETI FOGNARIE DEI COMUNI DI PRATO, CANTAGALLO, MONTEMURLO E VAIANO
DELIBERA REGIONALE n. 696/2015

PROGETTO ESECUTIVO

BACIACAVALLO

IMPIANTO DI SOLLEVAMENTO – CARPENTERIA TAV. 1–4

PROGETTISTA

Giuseppe PASQUALATO
Ord. Ingg. di MILANO
N. A 19116

SINA

COMMITTENTE

G.I.D.A. S.p.A.
Via Rocciavolito, 36
59100 Prato (PO)

REV.	DATA	DESCRIZIONE	REDATTO	CONTR.	APPROV.	RIESAME
1	12/17	prima emissione	DTI	DTI/MAS	DTI/PAS	
2	03/18	revisione per osservazioni committente	DTI	DTI/LAF	DTI/PAS	
3	09/18	revisione per validazione	DTI	DTI/LAF	DTI/PAS	

DATA 2017 — SCALA 1:25 — N. PROGR. D05

CODIFICA ELABORATO: COMMESSA 710503 — DOCUMENTO BBACP0011 — REV. 3

RESPONSABILE DEL PROCEDIMENTO

VISTO DELLA COMMITTENTE

Firmato digitalmente da:PASQUALATO GIUSEPPE
Data:21/09/2018 15:16:24

Il presente documento non potrà essere copiato, riprodotto o altrimenti pubblicato, in tutto o in parte, senza il consenso scritto del proprietario.Ogni utilizzo non autorizzato sarà perseguito a norma di legge.

Il presente documento non potrà essere copiato, riprodotto o altrimenti pubblicato, in tutto o in parte, senza il consenso scritto del proprietario.Ogni utilizzo non autorizzato sarà perseguito a norma di legge.