MANUFATTO DI DISCONNESSIONE

PIANTA
SOLETTA DI FONDAZIONE
scala 1:50

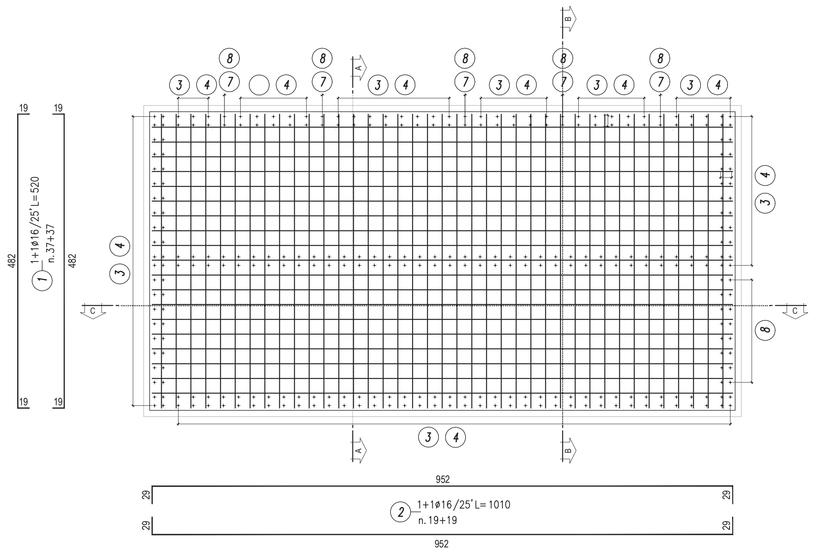

PIANTA
SOLETTA DI COPERTURA
scala 1:50

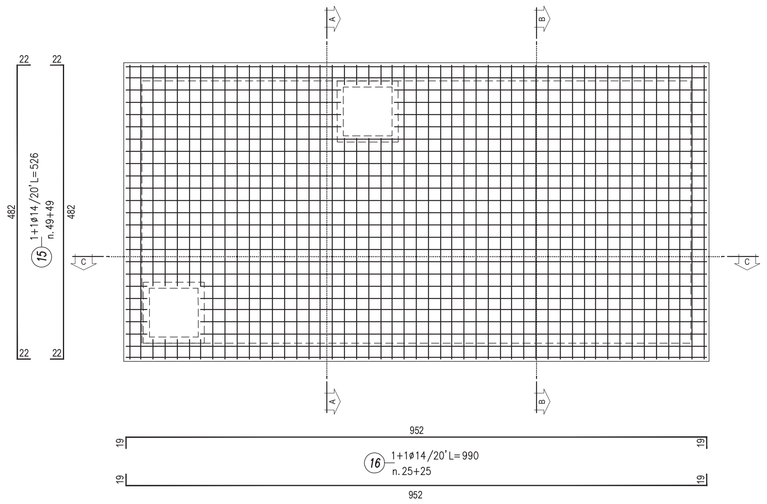

PIANTA
ARMATURA PARETI
scala 1:50

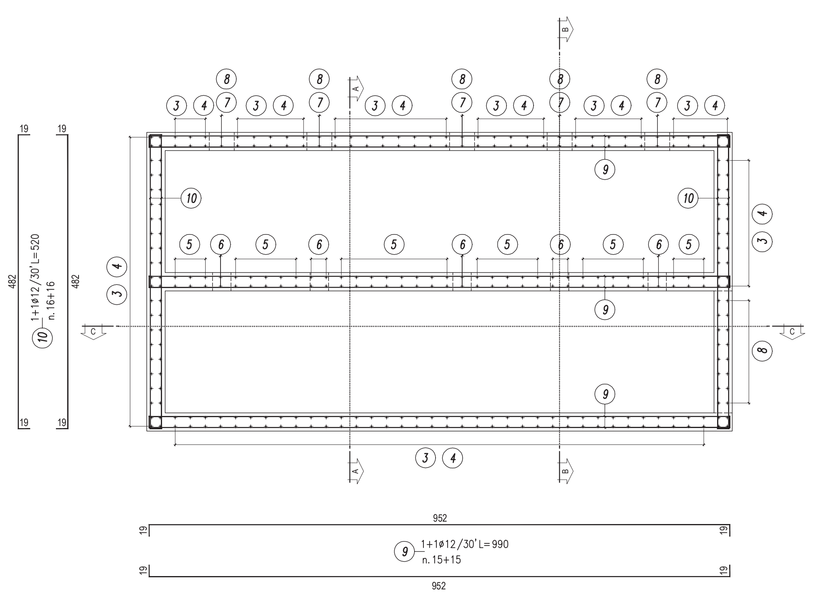

SEZIONE 1-1
scala 1:50

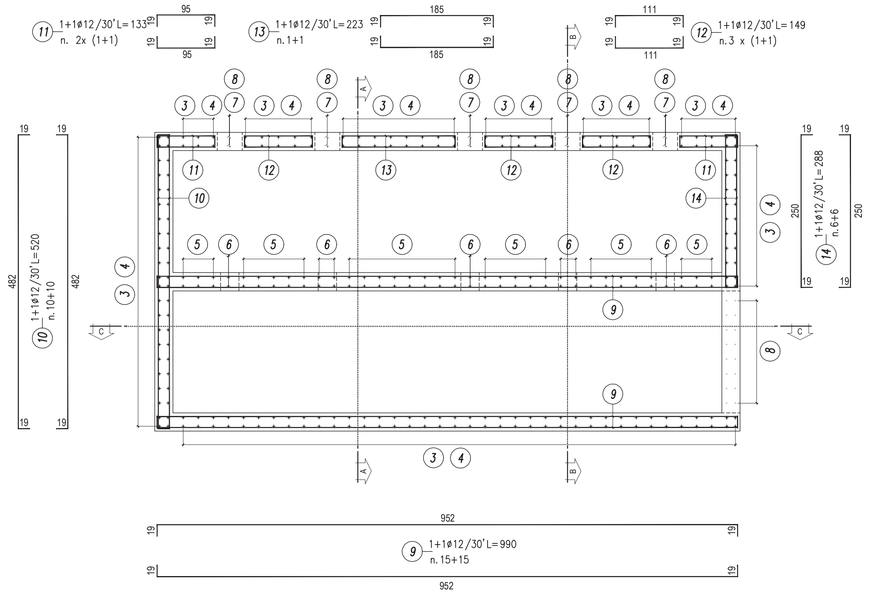

SEZIONE A-A
scala 1:50

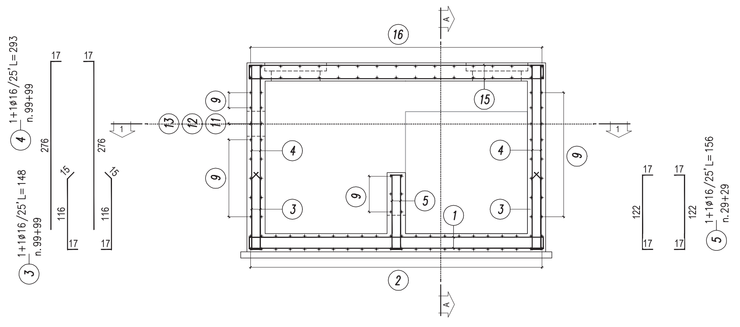

SEZIONE B-B
scala 1:50

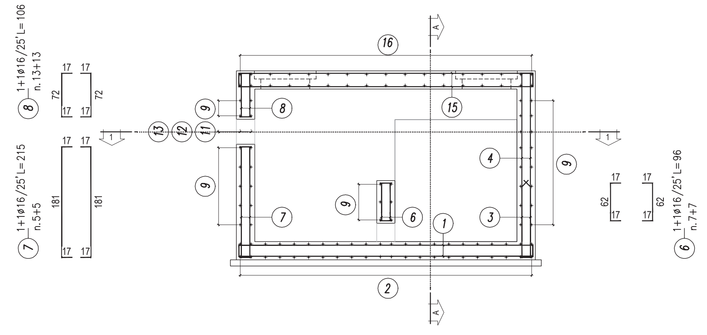

SEZIONE C-C
scala 1:50

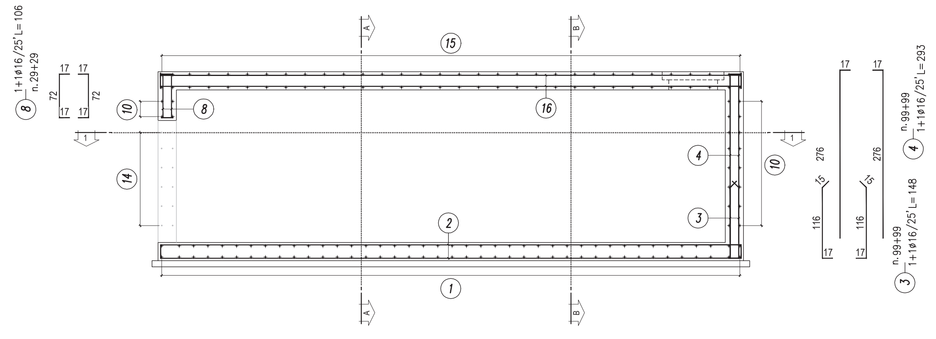

MANUFATTO DI RACCORDO

PIANTA
SOLETTA DI FONDAZIONE
scala 1:50

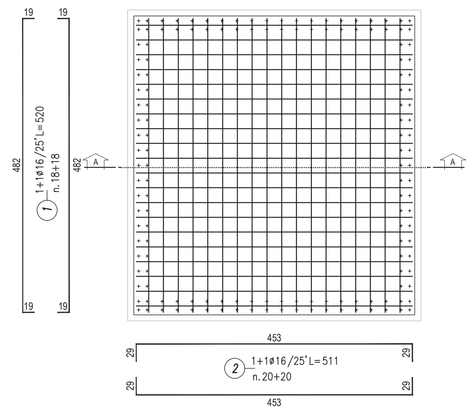

PIANTA
ARMATURA PARETI
scala 1:50

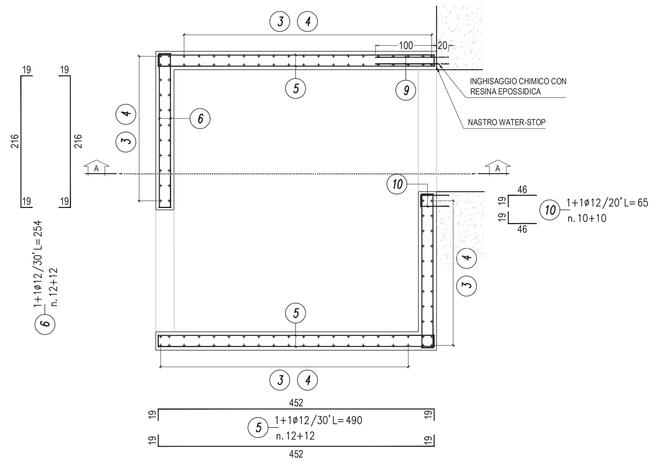

PIANTA
SOLETTA DI COPERTURA
scala 1:50

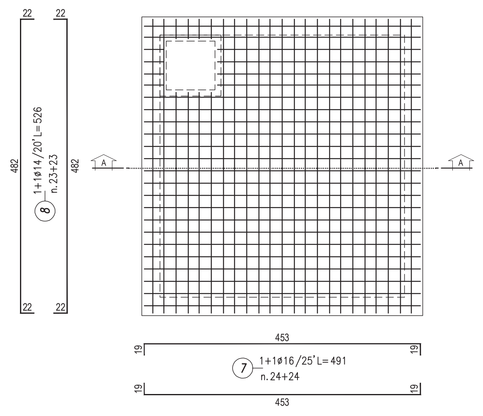

SEZIONE A-A
scala 1:50

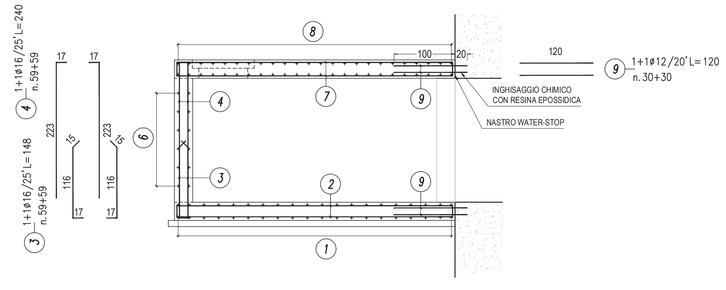

TABELLA FERRI MANUFATTO DISCONNESSIONE						
pos.	Φ	n.	l barra (cm)	L Totale (m)	P (Kg/m)	P (Kg)
1	16	74	520	384,8	1,578	607,21
2	16	38	1010	383,8	1,578	605,64
3	16	198	148	293,04	1,578	462,42
4	16	198	293	580,14	1,578	915,46
5	16	58	156	90,48	1,578	142,78
6	16	14	96	13,44	1,578	21,21
7	16	10	215	21,5	1,578	33,93
8	16	26	106	27,56	1,578	43,49
9	12	30	990	297	0,888	263,74
10	12	32	520	166,4	0,888	147,76
11	12	4	133	5,32	0,888	4,72
12	12	6	149	8,94	0,888	7,94
13	12	2	223	4,46	0,888	3,96
14	12	12	288	34,56	1,888	65,25
15	14	98	526	515,48	1,208	622,70
16	14	50	990	495	1,208	597,96
					PESO TOTALE (Kg)	4546,16

TABELLA FERRI MANUFATTO DI RACCORDO						
pos.	Φ	n.	l barra (cm)	L Totale (m)	P (Kg/m)	P (Kg)
1	16	36	520	187,20	1,578	295,40
2	16	40	511	204,40	1,578	322,54
3	16	118	148	174,64	1,578	275,58
4	16	118	240	283,20	1,578	446,89
5	12	24	490	117,60	0,888	104,43
6	12	24	254	60,96	0,888	54,13
7	14	48	491	235,68	1,208	284,70
8	14	46	526	241,96	1,208	292,29
9	12	30	120	36,00	0,888	31,97
10	12	10	65	6,50	0,888	5,77
					PESO TOTALE (Kg)	2113,71

T A B E L L A M A T E R I A L I

- CALCESTRUZZO MAGRO:
Classe di resistenza (UNI EN 206-1:2001): = C12/15

- CALCESTRUZZO PER GETTI IN OPERA
Classe di resistenza (UNI EN 206-1:2001): = C32/40
Classe di esposizione (UNI EN 206-1:2001): = XA2
Classe di consistenza (UNI EN 206-1:2001): = S4
Diametro massimo inerti : = 20 mm
Dosaggio cemento: = 340kg/m³
Rapporto a/c: = 0.50

-ACCIAIO PER C.A. =B450C
-COPRIFERRO: =4 cm

-CHIUSINI IN GHISA SFEROIDALE classe D400 Ø800 peso min. 131 kg

GESTIONE IMPIANTI DEPURAZIONE ACQUE S.p.A.

ADEGUAMENTO DELLE RETI FOGNARIE DEL COMUNE DI PRATO E MONTEMURLO

ACCORDO INTEGRATIVO PER LA TUTELA DELLE RISORSE IDRICHE DEL MEDIO VALDARNO, PER LA RIORGANIZZAZIONE DELLE RETI FOGNARIE DEI COMUNI DI PRATO, CANTAGALLO, MONTEMURLO E VAIANO
DELIBERA REGIONALE n. 696/2015

PROGETTO ESECUTIVO

BACIACAVALLO

MANUFATTI DI DISCONNESSIONE – RACCORDO ARMATURA

PROGETTISTA
Giuseppe PASQUALATO
Ord. Ingg. di MILANO
N. A 19116
SINA

COMMITTENTE
G.I.D.A. S.p.A.
Via Rocicavallo, 36
59100 Prato (PO)

REV.	DATA	DESCRIZIONE	REDATTO	CONTR.	APPROV.	RIESAME
1	12/17	prima emissione	DTI	DTI/LAF	DTI/PAS	
2	02/18	revisione per osservazioni committente	DTI	DTI/LAF	DTI/PAS	
3	09/18	revisione per validazione	DTI	DTI/LAF	DTI/PAS	

DATA 2017 — SCALA 1:50
N. PROGR. D19

CODIFICA ELABORATO
COMMESSA 710503 — DOCUMENTO BBACP0151 — REV. 3

RESPONSABILE DEL PROCEDIMENTO

VISTO DELLA COMMITTENTE

Firmato digitalmente da:PASQUALATO GIUSEPPE
Data:21/09/2018 15:23:58

Il presente documento non potrà essere copiato, riprodotto o altrimenti pubblicato, in tutto o in parte, senza il consenso scritto del proprietario.Ogni utilizzo non autorizzato sarà perseguito a norma di legge.

"This document may not be copied, reproduced or published, either in part or in whole, without the written permission of Gestione Impianti Depurazione Acque S.p.A.. Any unauthorised use will be prosecuted in terms of law."

Il presente documento non può essere copiato, riprodotto o altrimenti pubblicato, in tutto o in parte, senza il consenso scritto del proprietario. Ogni utilizzo non autorizzato sarà perseguito a norma di legge.